DE • EINZELBATTERIE-NOTLEUCHTE
GB • SINGLE-BATTERY EMERGENCY LIGHT
FR • LUMINAIRES DE SECOURS AUTONOMES
NL • DECENTRALE NOODVERLICHTING
DK • SELVFORSYNENDE NØDBELYSNING
SE • NÖDBELYSNING MED BATTERIBACKUP

● ● SLA FLPi-CH / SLA FLPi SC-CH

ESYLUX

www.esylux.com

ABB. • FIG. 1

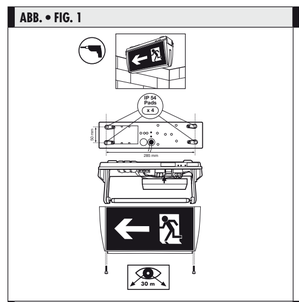

ABB. • FIG. 2

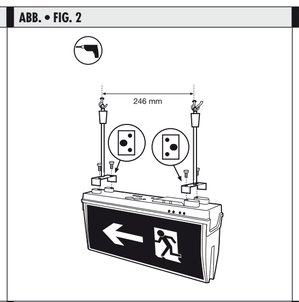

ABB. • FIG. 3

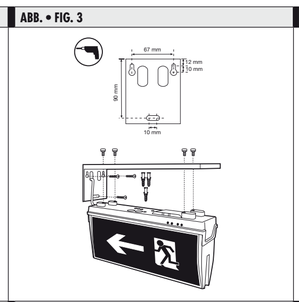

ABB. • FIG. 4

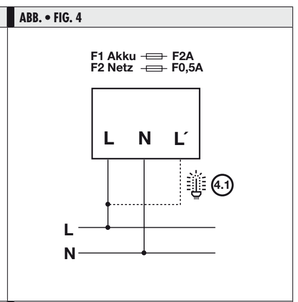

ABB. • FIG. 5

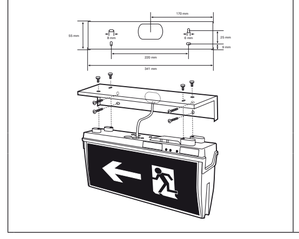

ABB. • FIG. 6

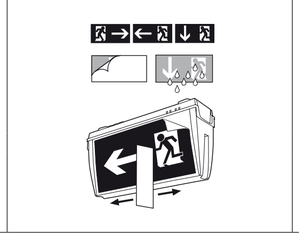

ABB. • FIG. 7

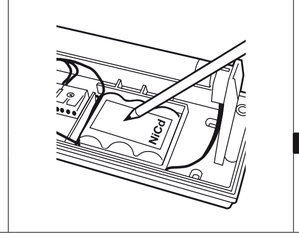

ABB. • FIG. 8

ABB. • FIG. 9

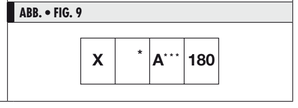

• TECHNISCHE DATEN • TECHNICAL DATA • DONNÉES TECHNIQUES • TECHNISCHE GEGEVENS • TEKNISKE DATA • TEKNISKA UPPGIFTER

NOTLICHTDAUER EMERGENCY LIGHT DURATION DURÉE D'ÉCLAIRAGE	3 h		BRANDTIJD VARIGHED AF NØDBELYSNING NÖDLJUS VARAKTIGHET
ERKENNUNGSWEITE RECOGNITION DISTANCE DISTANCE DE RECONNAISSANCE	30 m		LEESAFSTAND REGISTRERINGSBREDDE SYNAVSTÅND
LEUCHTMITTEL TYPE OF LIGHTS SOURCES LUMINEUSES	LLP 8 W/T5 / 60 %		VOOR LICHTBRONNEN LYSKILDER LJUSKÄLLA
AKKU ACCUMULATOR BATTERIE	NiCD 3,6 V/1,8 Ah		ACCU BATTERI BATTERI
NETZSPANNUNG MAINS VOLTAGE ALIMENTATION	230 V ~ 50 Hz		NETSPANNING FORSYNINGSSPÆNDING NÄTSPÄNNING
UMGEBUNGSTEMPERATUR PERMISSIBLE AMBIENT TEMPERATURE PLAGE DE TEMPÉRATURES ADMISES	+ 5 °C - + 25 °C		OMGEVINGSTEMPERATUUR OMGIVELSESTEMPERATUR OMGIVNINGSTEMPERATUR
SCHUTZART/-KLASSE PROTECTION TYPE/CLASS TYPE DE PROTECTION/CATÉGORIE	IP 54/II		TYPE BESCHERMING/KLASSE BESKYTTELSESGRAD/-KLASSE KAPSLINGS-/SKYDDSKLASS
WIEDERAUFLADEZEIT CHARGE TIME TEMPS DE CHARGE	20 h		OPLAADTIJD GENOPLADNINGSTID UPPLADDNINGSTID
GEHÄUSE HOUSING BOÎTIER	PC (Polycarbonat)		BEHUIZING HUS STOMME
FARBE COLOUR COULEUR	weiß, ähnlich RAL 9010 white, similar to RAL 9010 blanc, semblable à RAL 9010	wit, ongeveer RAL 9010 hvid, lignende RAL 9010 vit, liknande RAL 9010	KLEUR FARVE FÄRG
ABMESSUNGEN CA. APPROX. MEASUREMENTS DIMENSIONS APPROX.	Breite 352 mm, Höhe 191 mm, Tiefe 90 mm width 352 mm, height 191 mm, depth 90 mm largeur 352 mm, hauteur 191 mm, profondeur 90 mm	breedte 352 mm, hoogte 191 mm, diepte 90 mm bredde 352 mm, højde 191 mm, dybde 90 mm bredd 352 mm x höjd 191 mm x djup 90 mm	AFMETINGEN CA. DIMENSIONER CA MÅTT CA

Technische und optische Änderungen ohne Ankündigung vorbehalten. Aktuelle Informationen zum Produkt finden Sie immer auf der ESYLUX Homepage • Technical and design features may be subject to change. You can find out more about this product on the ESYLUX homepage • Des modifications techniques et esthétiques peuvent être apportées sans prévois. Pour plus d'informations sur ce produit, consultez le site Internet d'ESYLUX • Technische en optische wijzigingen zonder kennisgeving voorbehouden. Actuele informatie over dit product kunt u vinden op de website van ESYLUX • Ret til tekniske og optiske ændringer uden varsel forbeholdes. Du kan altid finde aktuelle informationer om produktet på ESYLUX hjemmesiden • Vi förbehåller oss rätten till tekniska och utseendemässiga ändringar utan föregående meddelande. Aktuell produktinformation hittar du alltid på ESYLUX hemsida.

DE • EINZELBATTERIE-NOTLEUCHTEN SERIE SLA-CH

Wir gratulieren Ihnen zum Kauf dieses qualitativ hochwertigen ESYLUX Produktes. Um ein einwandfreies Funktionieren zu gewährleisten, lesen Sie bitte diese Bedienungsanleitung sorgfältig durch und bewahren Sie sie auf, um gegebenenfalls zukünftig nachlesen zu können.

1 • SICHERHEITSHINWEISE

ACHTUNG: Arbeiten am 230 V Netz dürfen nur von autorisiertem Fachpersonal unter Berücksichtigung der landesüblichen Installationsvorschriften/-normen ausgeführt werden. Vor der Montage des Produktes ist die Netzspannung freizuschalten.

Das Produkt ist nur für den sachgemäßen Gebrauch (wie in der Bedienungsanleitung beschrieben) bestimmt. Änderungen, Modifikationen oder Lackierungen dürfen nicht vorgenommen werden, da ansonsten jeglicher Gewährleistungsanspruch entfällt. Sofort nach dem Auspacken ist das Gerät auf Beschädigungen zu prüfen. Im Falle einer Beschädigung darf das Gerät keinesfalls in Betrieb genommen werden.
Wenn anzunehmen ist, dass ein gefahrloser Betrieb des Gerätes nicht gewährleistet werden kann, so ist dieses unverzüglich außer Betrieb zu nehmen und gegen unbeabsichtigten Betrieb zu sichern. Defekte oder beschädigte Batterien/Akkus sind sofort dem Recyclingkreislauf zuzuführen.

2 • BESCHREIBUNG

Die Einzelbatterie-Notleuchte übernimmt bei Ausfall der allgemeinen Stromversorgung im jeweiligen Stromkreis die Ausleuchtung bzw. Kennzeichnung der Rettungswege für mindestens 1 h bzw. 3 h (je nach Typ).

3 • LIEFERUMFANG

1 x Notleuchte mit Elektronik inklusive Leuchtmittel, Akku und Anschlussklemme (je nach Typ)
1 x Opalhaube als Lichtaustritt bzw. zur Aufnahme der jeweiligen Piktogrammfolien
3 x Piktogramm-Klebefolien, rechts, links, unten, Erkennungsweite 30 m

4 • ERHÄLTLICHES ZUBEHÖR

Pendelbefestigung	SLA/SLB Pendelbefestigung	Art.-Nr.: EN10027048
Wandausleger	SLA-Wandausleger	Art.-Nr.: EN10017803
Wandmontage	SLA-Wandmontagewinkel	Art.-Nr.: EN10017797
Fernbedienung	Mobil-SLi	Art.-Nr.: EN10017704
SLA Schutzkorb 220	Art.Nr.: EN10017858	

5 • INSTALLATION / MONTAGE / ANSCHLUSS

Die Baureihe SLA - CH ist für die Deckenaufbaumontage vorgesehen **(Abb. 1)**. Weitere Montagearten mit separatem Zubehör:
- Pendelmontage mit Zubehör SLA/SLB-Pendelbefestigung **(Abb. 2)**
- Wandauslegermontage mit Zubehör SLA-Wandausleger **(Abb. 3)**
- Wandmontage mit Zubehör Wandmontagewinkel **(Abb. 5)**
- Elektrischer Anschluss gemäß **(Abb. 4)**.
  - Variante Dauerschaltung: L´, L und N **(Abb. 4.1)**
  - Variante Bereitschaftsschaltung: L und N
  L und N liegen permanent an, um die dauernde Akkuladung zu gewährleisten. Der Akku muss vor Inbetriebnahme über den Stecker mit der Elektronik verbunden werden.
- Platzieren der Piktogrammfolie **(Abb. 6)**.
  Die selbstklebenden Piktogrammfolien können einfach nach dem Abziehen des rückwärtigen Trägers durch Benetzen der Klebflächen mit Wasser auf der Leuchtenabdeckung platziert werden. Mit einem Schieber wird von der Mitte ausgehend zu den Rändern das Wasser und ggf. die Luft herausgestrichen.

HINWEIS: Das Installationsdatum ist auf dem Typenschild des Akkus zu vermerken. Die Notleuchten werden mit entladenen Akkus geliefert und müssen für mindestens 20 h am Netz angeschlossen sein, um die volle Funktionsfähigkeit zu erreichen (Abb. 7).

HINWEIS: Für die Ladungserhaltung ist das ständige Anliegen von 230 V ~ 50 Hz erforderlich.

HINWEIS: Nach dem elektrischen Anschluss ist im 2. Feld des Gruppenaufklebers (Abb. 9) eine „0" für Bereitschaftsschaltung oder eine „1" für Dauerschaltung einzutragen (EN 60598-2-22).

Nach der Installation die Leuchte mit der Abdeckung ordnungsgemäß verschließen **(Abb. 1)**.

6 • NOTLEUCHTEN MIT PRÜFTASTER UND GRÜNER LED

Die Funktionsprüfung bei SLA FLPi - CH kann manuell mittels Prüftaster am Gerät oder komfortabel per Fernbedienung Mobil-SLi vorgenommen werden.

PRÜFTASTER	FERNBEDIENUNG Mobil-SLi	GRÜNE LED	ZUSTAND
Normalbetrieb		EIN	Netzbetrieb Akku keine Störung
Betätigen		AUS	Notbetrieb
Normalbetrieb		AUS	Störung

7 • NOTLEUCHTEN MIT AUTOMATISCHEN SELBSTTEST (TYPENZUSATZ SC)

Bei SLA FLPi SC - CH

Bei Notleuchten mit automatischem Selbsttest wird eigenständig die Einsatzbereitschaft der Elektronik, des Leuchtmittels und der Ladung/Akku geprüft.
20 h nach Anlegen der Netzspannung erfolgt automatisch ein Funktionstest (Prüfobjekte: Umschaltung und Leuchtmittel, Prüfdauer 30 Sek.).
Nach weiteren 4 h erfolgt automatisch ein Betriebsdauertest 1 h/3 h. Wenn man vor dem Ende des Betriebsdauertests den Prüftaster für 5 Sek. betätigt, (bzw. Mobil-SLi Fernbedienung Taste), wird der Betriebsdauertest 1 h/3 h abgebrochen.

Nach dem ersten Betriebsdauertest, egal ob der Betriebsdauertest bestanden wird oder nicht, startet automatisch der Wochenzyklus (Funktionstest von Umschaltung und Leuchtmittel) und der Jahreszyklus (Betriebsdauertest 1 h/3 h).

ALLGEMEINE ERKLÄRUNG		STATUS	
LED grün	LED rot		
●	○ AUS	●	○ Netzausfall/Notlichtbetrieb
☀	☀ leuchtet	☀	○ Funktionstest
☀	☀ blinkt	☀	○ Betriebsdauertest
☀	☀ blitzt	☀	☀ Betriebsdauertest nicht bestanden
		☀	☀ Leuchtmittel/Umschaltung defekt
		☀	☀ Akku/Ladung defekt

Die Statusanzeige kann nur nach Behebung des Fehlers, Wiederanlegen der Netzspannung und einem Funktionstest gelöscht werden.

8 • AKKUWECHSEL

HINWEIS: Bitte beachten Sie die Sicherheitshinweise.

Bei Unterschreitung der Notlichtdauer von 40 Min. bei der 1 Stunden Version oder 120 Min. bei der 3 Stunden Version müssen die Akkus gewechselt werden. Nur Original-Akkus des Herstellers verwenden. Der Original-Akkusatz ist mit einem verpolsicheren Stecksystem ausgerüstet. Auf dem neuen Akkusatz das Installationsdatum vermerken **(Abb. 7)**.

9 • WARTUNG

Bei der Kontrolle der Leuchte sind die Vorschriften und Normen zu beachten.
Nach DIN VDE 0100-718, EN 50172 sind Prüfungen gesetzlich vorgeschrieben.
Beachten Sie bitte die Lebensdauer von Leuchtmitteln, speziell bei Dauerschaltung.

10 • ESYLUX HERSTELLERGARANTIE

ESYLUX Produkte sind nach geltenden Vorschriften geprüft und mit größter Sorgfalt hergestellt. Der Garantiegeber, die ESYLUX Deutschland GmbH, Postfach 1840, D-22908 Ahrensburg (für Deutschland) bzw. der entsprechende ESYLUX Distributor in Ihrem Land (eine vollständige Übersicht finden Sie unter www.esylux.com) übernimmt für die Dauer von drei Jahren ab Herstelldatum eine Garantie auf Herstellungs-/ Materialfehler der ESYLUX Geräte.
Diese Garantie besteht unabhängig von Ihren gesetzlichen Rechten gegenüber dem Verkäufer des Geräts.
Die Garantie bezieht sich nicht auf die natürliche Abnutzung, Veränderung/Störung durch Umwelteinflüsse oder auf Transportschäden sowie nicht auf Schäden, die infolge Nichtbeachtung der Bedienungsanleitung, der Wartungsanweisung und/oder unsachgemäßer Installation entstanden sind. Mitgelieferte Batterien, Leuchtmittel und Akkus sind von der Garantie ausgeschlossen.
Die Garantie kann nur gewährt werden, wenn das unveränderte Gerät unverzüglich nach Feststellung des Mangels mit Rechnung/Kassenbon sowie einer kurzen schriftlichen Fehlerbeschreibung, ausreichend frankiert und verpackt an den Garantiegeber eingesandt wird.
Bei berechtigtem Garantieanspruch wird der Garantiegeber nach eigener Wahl das Gerät in angemessener Zeit ausbessern oder austauschen. Weitergehende Ansprüche umfasst die Garantie nicht, insbesondere haftet der Garantiegeber nicht für aus der Fehlerhaftigkeit des Geräts entstehende Schäden. Sollte der Garantieanspruch nicht gerechtfertigt sein (z.B. nach Ablauf der Garantiezeit oder bei Mängeln außerhalb des Garantieanspruchs), so kann der Garantiegeber versuchen, das Gerät kostengünstig gegen Berechnung für Sie zu reparieren.

GB • SINGLE-BATTERY EMERGENCY LIGHTS, SLA-CH SERIES

Congratulations on your purchase of this high-quality ESYLUX product. To ensure proper operation, please read these user instructions carefully and keep them for future reference.

1 • SAFETY INSTRUCTIONS

CAUTION: Work on the 230 V power system must be carried out by authorised personnel only with due regard to the applicable installation regulations. Switch off the power supply before installing the system.

Use this product only as intended (as described in the user instructions). Changes or modifications to the product or painting it will result in loss of warranty. You should check the device for damage immediately after unpacking it. If there is any damage, you should not install the device under any circumstances. If you suspect that safe operation of the device cannot be guaranteed, you should turn the device off immediately and make sure that it cannot be operated unintentionally.
Defective or damaged batteries should be recycled immediately.

2 • DESCRIPTION

In the event of a general power supply failure, this single-battery emergency light will take over illumination/signposting of emergency exits served by the relevant circuit for at least 1 - 3 hours (depending on model).

3 • WHAT'S INCLUDED

1 x Emergency light and electronics, including bulb, rechargeable battery and connecting terminal (varies by model)
1 x Opaque cover for use as a shade / onto which to stick the relevant graphical stickers
3 x Graphical stickers (left, right and downwards), identifiable from 30 m

4 • ACCESSORIES AVAILABLE

Pendant bracket	SLA/SLB pendant bracket	Item no.: EN10027048
Wall bracket	SLA wall bracket	Item no.: EN10017803
Wall mounting	SLA-wall mounting bracket	Item no.: EN10017797
Remote control	Mobil-SLi	Item no.: EN10017704
SLA basket guard 220		Item no.: EN10017858

5 • INSTALLATION / FITTING / CONNECTION

The SLA - CH range is designed for ceiling surface mounting **(fig. 1)**.
Other types of fitting with separate accessories:
- Pendant mounting using SLA/SLB pendant bracket accessory **(fig. 2)**
- Wall bracket fitting using SLA wall bracket accessory **(fig. 3)**
- Wall mounting with SLA-wall mounting bracket accessory **(fig. 5)**
- Electrical connection, as per **(fig. 4)**.
  - Permanently switched variant: L´, L and N **(fig. 4.1)**
  - Standby variant: L and N
  L and N constantly touch to ensure that the battery is being permanently charged. Prior to using the light for the first time, the rechargeable battery must be connected to the electronics via the plug.
- Positioning the graphical stickers **(fig. 6)**.
  After pulling off the backing paper, the self-adhesive stickers can be easily positioned on the light shade by wetting the adhesive surface with water. By sliding any straight edged item across the sticker, water and air can then be pushed away from the middle and out at the edge.

NOTE: Write the date of installation on the rechargeable battery's label. Our emergency lights are supplied with discharged batteries and must be connected to the mains for at least 20 hours to get up to their full working capacity (fig. 7).

NOTE: Constant connection to a 230V ~ 50Hz supply is required to keep the battery charged.

NOTE: After electrical connection, enter a "0" symbol (Fig. 9) for standby or a "1" for continuous operation (EN 60598-2-22) in the 2nd field on the label.

Following installation, close up the light properly with the cover **(Fig. 1)**.

6 • EMERGENCY LIGHTS WITH TEST BUTTON AND GREEN LED

SLA FLPi - CH lights can be manually checked to make sure they are working via the test button on the unit or conveniently via Mobil-RCi remote control.

TEST BUTTON	REMOTE CONTROL Mobil-SLi	GREEN LED	MODE
Normal operation		ON	Mains operation, charging OK, battery OK
Press		OFF	Short-term emergency operation
Normal operation		OFF	Fault

7 • EMERGENCY LIGHTS WITH AUTOMATIC SELF-TEST (SC MODEL SUFFIX)

Applicable to: SLA FLPi SC - CH

On emergency lights with automatic self-testing, the electronics and bulb's operational readiness is checked automatically, as is the battery charging process.
20 hours after applying mains voltage a function test is automatically run (items checked: switching and bulb, 30-second test). After a further 4 hours, an automatic 1/3 hr long-term operating test is run. If you press the test button for 5 sec. (or the Mobil-SLi remote control button) before the long-term operating test has ended, the long-term 1/3 hr operating test is aborted.

Following the first long-term operating test, regardless of whether or not this was passed, the weekly cycle (function test of switching and bulb) and yearly cycle (long-term 1/3 hr operating test) are automatically started.

TEST BUTTON	REMOTE CONTROL Mobil-SLi	GREEN LED	MODE
not pressed		ON	Battery OK, mains operation, no fault, charging
pressed c. 1 sec.		OFF	5-sec., short-term emergency operation
pressed c. 3 secs.		blinking	Function test, 30-sec. emergency operation
pressed c. 5 secs.		flashing	1/3 hr long-term operating test
pressed again c. 5 secs.	pressed again		Long-term operating test aborted

Status, Meaning of the red/green LEDs

GENERAL EXPLANATION		STATUS	
green LED	red LED		
●	○ OFF	●	○ Mains failure/Emergency light operation
☀	☀ on	☀	○ Function test
☀	☀ blinking	☀	○ Long-term operating test
☀	☀ flashing	☀	☀ Long-term operating test failed
		☀	☀ Bulb/switching defective
		☀	☀ Battery/charging defective

The status display can only be cleared after the fault has been remedied, mains voltage has been reapplied and a function test has been run.

8 • CHANGING THE RECHARGEABLE BATTERIES

NOTE: Please heed the safety information.

If the emergency light fails to stay on for 40 mins. (in the case of the 1-hour version) or 120 mins. (in the case of the 3-hour version), the rechargeable batteries must be replaced. Use only original batteries from the manufacturer. The original battery set cannot be plugged in the wrong way round. Write the installation date on the new battery set **(Fig. 7)**.

9 • MAINTENANCE

Observe all relevant norms and regulations when checking the light.
DIN VDE 0100-718, EN 50172 makes inspections a legal requirement.
Please keep an eye on the service life of bulbs, especially where they are constantly on.

10 • ESYLUX MANUFACTURER'S GUARANTEE

ESYLUX products are tested in accordance with applicable regulations and manufactured with the utmost care. The guarantor, ESYLUX Deutschland GmbH, Postfach 1840, D-22908 Ahrensburg, Germany (for Germany) or the relevant ESYLUX distributor in your country (visit www.esylux.com for a complete overview) provides a guarantee against manufacturing/material defects in ESYLUX devices for a period of three years from the date of manufacture.
This guarantee is independent of your legal rights with respect to the seller of the device. The guarantee does not apply to natural wear and tear, changes/interference caused by environmental factors or damage in transit, nor to damage caused as a result of failure to follow the user or maintenance instructions and/or as a result of improper installation. Any illuminants or batteries supplied with the device are not covered by the guarantee. The guarantee can only be honoured if the device is sent back with the invoice/receipt, unchanged, packed and with sufficient postage to the guarantor, along with a brief description of the fault, as soon as a defect has been identified.
If the guarantee claim proves justified, the guarantor will, within a reasonable period, either repair the device or replace it. The guarantee does not cover further claims; in particular, the guarantor will not be liable for damages resulting from the device's defectiveness. If the claim is unfounded (e.g. because the guarantee has expired or the fault is not covered by the guarantee), then the guarantor may attempt to repair the device for you for a fee, keeping costs to a minimum.

FR • ECLAIRAGE D'URGENCE SERIE SLA-CH BATTERIE UNIQUE

Félicitations ! Avec ce produit ESYLUX, vous avez fait le choix de la qualité. Pour l'utiliser dans les meilleures conditions, veuillez lire attentivement ce mode d'emploi et le conserver en vue d'une consultation future.

1 • CONSIGNES DE SÉCURITÉ

ATTENTION : seules des personnes autorisées et qualifiées pour effectuer une installation conforme aux normes et prescriptions en vigueur peuvent intervenir sur le réseau 230 V. Coupez le courant avant d'installer le produit.

Ce produit ne doit être utilisé que dans les conditions prévues par le présent mode d'emploi. Toute modification du produit (ajout, peinture, etc.) entraîne l'annulation de la garantie. Une fois que vous avez déballé l'appareil, vérifiez qu'il ne présente aucun défaut. En cas d'anomalie, ne le mettez pas en marche. Si vous n'êtes pas certain que l'appareil peut être utilisé en toute sécurité, éteignez-le immédiatement et prenez vos dispositions pour empêcher toute utilisation involontaire.
Les piles et batteries endommagées ou usagées doivent être transmises à un organisme de recyclage dans les plus brefs délais.

2 • DESCRIPTION

Les luminaires de secours autonomes prend en charge en cas de panne de courant l'alimentation d'électricité générale, pour les différents circuits électriques d'éclairage ou de marquage des issues de secours, pendant au moins 1 heure ou 3 h (en fonction du type).

3 • FOURNITURE

1 x Luminaires de secours avec électronique, ampoule, accus et bornes de raccordement (selon type)
1 x Capot opale pour la lumière ou pour recevoir les feuilles de pictogrammes
3 x Feuilles à pictogrammes autocollantes (gauche, droite, vers le bas), distance de vision 30 m

4 • ACCESSOIRES DISPONIBLES

Suspente de fixation	Suspente SLA/SLB	N°. d'art. : EN10027048
Bras mural	Bras mural SLA	N°. d'art. : EN10017803
Montage mural	Équerre pour montage mural SLA	N°. d'art. : EN10017797
Télécommande	Mobil-SLi	N°. d'art. : EN10017704
SLA grille anti-choc 220		N°. d'art. : EN10017858

5 • INSTALLATION / MONTAGE / RACCORDEMENT

La série SLA - CH est prévue pour le montage en saillie au plafond **(fig. 1)**.
Autres types de montage avec accessoires en option:
- Montage en suspension avec accessoire suspente SLA/SLB **(fig. 2)**
- Montage sur bras mural avec l'accessoire bras mural SLA **(fig. 3)**
- Montage mural avec accessoire équerre pour montage mural SLA **(fig. 5)**
- Raccordement électrique conformément à la **(fig. 4)**.
  - Variante éclairage permanent: L´, L et N **(fig. 4.1)**
  - Variante état d'attente: L et N
  L et N sont actifs en permanence, afin de garantir une charge continue de l'accu. L'accu doit, avant la mise en service, être relié à l'électronique à l'aide du connecteur.
- Mise en place de la feuille à pictogramme **(fig. 6)**.
  Les feuilles à pictogrammes autocollantes peuvent être collées sur le capot de l'éclairage, simplement en les retirant du support de protection et en les mouillant à l'eau. A l'aide d'une raclette on presse l'eau et éventuellement l'air enfermé derrière la feuille en pressant depuis le centre vers les bords.

REMARQUE: Il faut noter la date d'installation sur l'étiquette signalétique de l'accu. Le luminaires de sécours sont livrés avec des accus déchargés qui doivent être chargés au moins 20 h sur le secteur, afin d'acquérir leur pleine capacité de fonctionnement (fig. 7).

REMARQUE: Pour maintenir cette pleine charge, il faut que l'accu soit en permanence relié au secteur 230 V ~ 50 Hz.

REMARQUE : après le branchement, dans le deuxième cadre de l'étiquette de groupe (Fig. 9), inscrivez « 0 » pour le mode alerte ou « 1 » pour le mode permanent (EN 60598-2-22).

Après l'installation il faut refermer correctement la lampe avec le capot **(fig. 1)**.

6 • LUMINAIRES DE SECOURS A TOUCHE DE CONTROLE ET LED VERTE

Le contrôle de fonctionnement des SLA FLPi - CH peut être effectué manuellement à l'aide d'une touche de contrôle sur l'appareil ou plus confortablement à l'aide de la télécommande Mobil-SLi.

TOUCHE DE CONTROLE	TELECOMMANDE Mobil-SLi	DEL VERTE	ETAT
Fonctionnement normal		ALLUMÉE	Tension réseau, charge OK, accu OK
Actionnement		ÉTEINTE	Mode d'urgence bref
Fonctionnement normal		ÉTEINTE	Incident

7 • LUMINAIRES DE SECOURS A TEST AUTOMATIQUE (REPERAGE DE TYPE SC)

Pour SLA FLPi SC - CH

Sur les luminaires de secours à test automatique, le système vérifie de lui-même le statut de fonctionnement de l'électronique, de la lampe, et de la charge de l'accu.20 h après la mise sous tension secteur, un test de fonctionnement automatique est réalisé (Objets du contrôle: commutation et lampe, durée de test 30 s). Après 4 h de plus, se déroule un test automatique de durée de fonctionnement 1 h/3 h. Avant la fin du test de durée, il faut actionner la touche de contrôle 5 s, (ou la touche dela télécommande Mobil-SLi), pour interrompre le mode de fonctionnement d'urgence de durée de fonctionnement 1 h/3 h.
Après le premier test de durée de fonctionnement, peu importe si ce test était positif ou négatif, le cycle hebdomadaire est lancé (test de fonctionnement de commutation et de la lampe) et le cycle annuel (test de fonctionnement continu 1 h/3 h).

TOUCHE DE CONTROLE	TELECOMMANDE Mobil-SLi	DEL VERTE	ETAT
pas d'action		ALLUMÉE	Accu OK, fonction réseau, pas d'incident, charge OK
actionner env. 1 s		ÉTEINTE	Mode d'urgence bref 5 s
actionner env. 3 s		clignote	Test de fonctionnement, mode d'urgence 30 s
actionner env. 5 s		flash	Test de durée de fonctionnement 1h/3h
nouvel actionnement env. 5 s	nouvel actionnement		Arrêt test de durée de fonctionnement

Statut, analyse des DEL rouge/verte

EXPLICATION GENERALE		STATUT	
DEL verte	DEL rouge		
●	○ ÉTEINTE	●	○ Fonction réseau/pas d'incident
☀	☀ allumée	●	○ Panne réseau/mode d'urgence
☀	☀ clignote	☀	○ Test de fonctionnement
☀	☀ flash	☀	☀ Test de durée de fonctionnement négatif
		☀	☀ Lampe/commutation défectueux
		☀	☀ Accu/charge défectueux

L'indication de statut ne peut être effacée qu'après réparation de la panne, une nouvelle mise en tension et un test de fonctionnement.

8 • REMPLACEMENT DE L'ACCU

REMARQUE: veuillez respecter les consignes de sécurité.

En cas de délai luminaires de secours inférieur à 40 min. sur les modèles 1 heure ou à 120 min. sur les modèles 3 heures, il faut remplacer les accus. Utiliser uniquement des accus d'origine du fabricant. Le kit d'accu d'origine est équipé d'un système à enficher empêchant l'inversion des pôles. Marquer la date d'installation sur l'étiquette du jeu d'accu **(fig. 7)**.

9 • MAINTENANCE

Lors du contrôle des lampes, il faut respecter les directives et normes.
Les contrôles sont prescrits selon la norme légale DIN VDE 0100-718, EN 50172.
Faire attention à la durée de vie des lampes, spécialement en cas d'allumage continu.

10 • ESYLUX - GARANTIE DU CONSTRUCTEUR

Les produits ESYLUX sont fabriqués avec le plus grand soin et testés selon les normes en vigueur. Le garant, ESYLUX Deutschland GmbH, Case postale 1840, D-22908 Ahrensburg (pour l'Allemagne) ou le distributeur de la marque dans votre pays (vous trouverez toutes les informations nécessaires à ce sujet sur le site www.esylux.com) garantit les appareils ESYLUX contre les défauts de fabrication et de matériaux pour une durée de 3 ans à partir de la date d'achat.
Cette garantie est indépendante de vos droits légaux vis-à-vis du vendeur de l'appareil. L'usure naturelle, les modifications de l'appareil dues à son milieu d'installation et les dommages résultant de son transport n'entrent pas dans le cadre de la garantie. De même, ne sont pas couverts les défauts dus au non-respect des instructions de montage et d'entretien et/ou à une installation inappropriée. Sont également exclues de la garantie les batteries, sources lumineuses et piles fournies avec l'appareil.
La procédure de garantie ne pourra être enclenchée que sur présentation d'un appareil non modifié après constatation du défaut, ainsi que d'un ticket de caisse valable, accompagnés d'une courte description de l'anomalie constatée et expédié au garant dans un emballage approprié et suffisamment affranchi.
Si le recours en garantie s'avère justifié, le garant peut décider soit de réparer, soit de remplacer l'appareil dans les meilleurs délais. La garantie ne comprend aucun autre recours. Le garant n'est notamment pas responsable de tout dommage causé par un défaut de l'appareil. Si le recours de garantie s'avère injustifié (par exemple, si la garantie a expiré ou si le défaut constaté n'est pas couvert par celle-ci), le garant tentera de réparer l'appareil au meilleur coût.

NL • NOODVERLICHTING MET ENKELE BATTERIJ SERIE SLA-CH

Wij feliciteren u met de aankoop van dit ESYLUX kwaliteitsproduct. Deze gebruiksaanwijzing staat borg voor een goede werking. Lees de handleiding aandachtig en bewaar ze om later eventueel te kunnen nalezen.

1 • VEILIGHEIDSINSTRUCTIES

LET OP: Werkzaamheden aan het 230V-net mogen uitsluitend door gekwalificeerd vakpersoneel uitgevoerd worden conform de geldende installatievoorschriften/-normen. Voor montage van het product de netspanning uitschakelen.

Het product is alleen bestemd voor normaal gebruik (volgens de gebruiksaanwijzing). Aanpassingen, toevoegingen of schilderen zijn verboden omdat hierdoor iedere garantieaanspraak vervalt. U dient het toestel onmiddellijk na het uitpakken op beschadigingen te controleren. Bij beschadiging mag het toestel in geen geval in gebruik genomen worden. Wanneer aannemelijk is dat veilig gebruik niet gewaarborgd kan worden, dient u het toestel direct buiten gebruik te stellen en onbedoeld gebruik ervan te voorkomen.
Defecte of beschadigde batterijen/accu's moeten onmiddellijk als klein chemisch afval worden ingeleverd.

2 • BESCHRIJVING

Bij uitval van de algemene stroomvoorziening zorgt de noodverlichting op enkele batterij in de betroffen stroomkring voor het verlichten en aanduiden van de vluchtwegen gedurende ten minste 1 tot 3 uur (afhankelijk van het type).

3 • OMVANG LEVERING

1 x Noodverlichting met elektronica inclusief lichtbron, accu en aansluitklem (afhankelijk van type)
1 x Opalen lichtkap als lichtbord en bevestiging voor de nodige pictogram-stickers
3 x Pictogramstickers (links, recht, onder), leesafstand 30 m

4 • BESCHIKBAAR TOEBEHOOR

Pendelbevestiging	SLA/SLB pendelbevestiging	Art.-nr.: EN10027048
Uithouder	SLA uithouder	Art.-nr.: EN10017803
Wandmontage	SLA-wandhouder	Art.-nr.: EN10017797
Afstandsbediening	Mobil-SLi	Art.-nr.: EN10017704
SLA beschermkorf 220		Art.-nr.: EN10017858

5 • INSTALLATIE / MONTAGE / AANSLUITING

De uitvoering SLA - CH is voor plafondopbouw bedoeld **(fig. 1)**.
Extra montagetypes met apart toebehoor:
- Pendelmontage met toebehoor SLA/SLB pendelbevestiging **(fig. 2)**
- Uithoudermontage met toebehoor SLA uithouder **(fig. 3)**
- Wandmontage met toebehoren SLA-wandhouder **(fig. 5)**
- Elektrische aansluiting volgens **(fig. 4)**.
  - Variant continuschakeling: L´, L en N **(fig. 4.1)**
  - Variant waakschakeling: L en N
  L en N voeren constant stroom en waarborgen een ononderbroken acculading. De accu vóór de ingebruikstelling met de stekker aan de elektronica aansluiten. Aanbrengen van de pictogramstickers **(fig. 6)**.
- De zelfklevende pictogramstickers laten zich gemakkelijk op de lampenkap aanbrengen: folielaag achteraan verwijderen, hechtlaag met water bevochtigen en sticker op de lampenkap drukken. Dan met een schuiver vanaf het midden naar de randen strijken om vocht en mogelijke lucht te verwijderen.

OPMERKING: Noteer het installatiedatum op het typeplaatje van de accu. De noodverlichting wordt met ontladen accu's geleverd en vereist minstens 20 u aansluiting op het stroomnet om zijn optimale functionaliteit te bereiken (fig. 7).

OPMERKING: Om zijn lading te kunnen behouden, vereist de accu continu 230 V ~ 50 Hz voeding.

OPMERKING: Vul na elektrische aansluiting in het tweede vakje van het groepsetiket (fig. 9) een "0" in voor standby-schakeling of een "1" voor continuschakeling (EN 60598-2-22).

De verlichtingsarmatuur na de installatie zorgvuldig met de kap sluiten **(fig. 1)**.

6 • NOODVERLICHTING MET TESTTOETS EN GROEN LED

De functietest is bij SLA FLPi -

FI • YKSIPARISTOINEN OPASTEVALO
NO • ENKELTBATTERI-NØDBELYSNING
IT • LAMPADE D'EMERGENZA A BATTERIA SINGOLA
ES • LÁMPARAS DE EMERGENCIA DE UNA BATERÍA
PT • LUMINÁRIA DE EMERGÊNCIA COM ACUMULADOR
RU • СВЕТИЛЬНИК АВАРИЙНОГО ОСВЕЩЕНИЯ С ОДНИМ АККУМУЛЯТОРОМ

SLA FLPi-CH / SLA FLPi SC-CH

ESYLUX

www.esylux.com

FIG. • РИС. 1

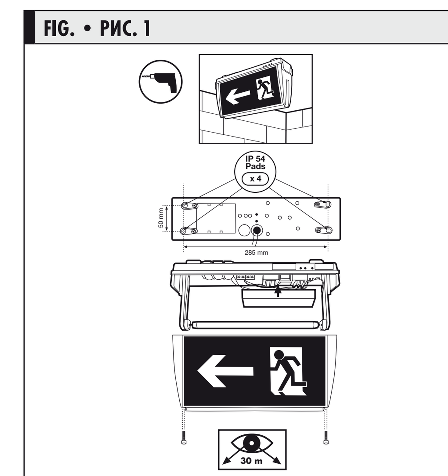

FIG. • РИС. 2

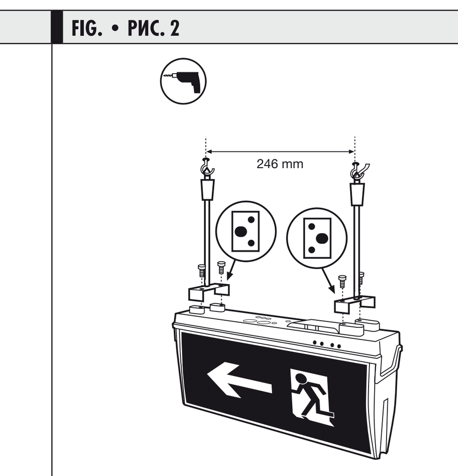

FIG. • РИС. 3

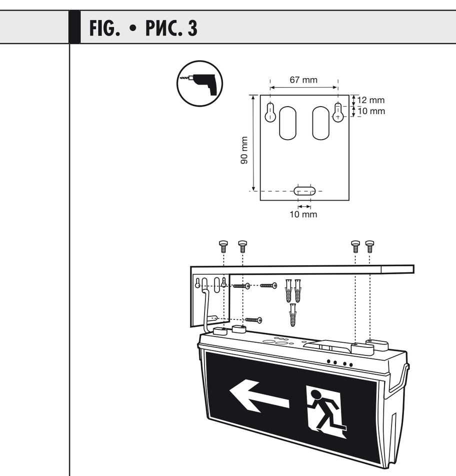

FIG. • РИС. 4

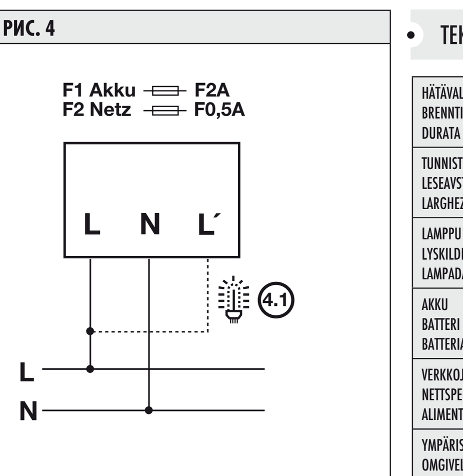

FIG. • РИС. 5

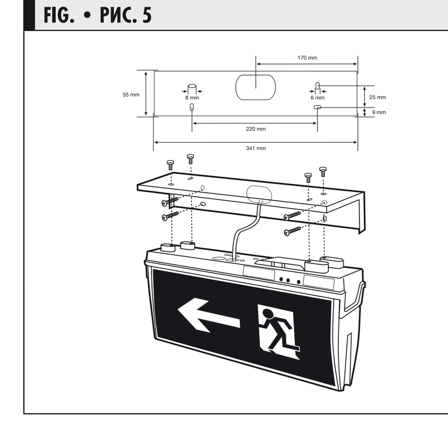

FIG. • РИС. 6

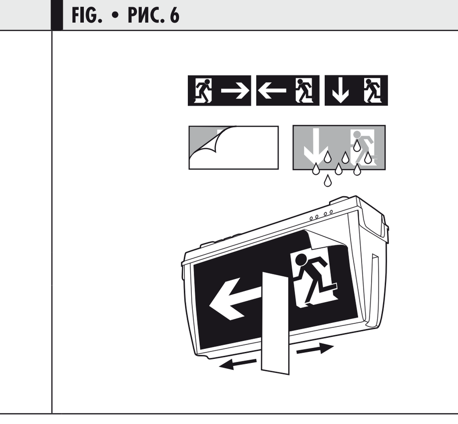

FIG. • РИС. 7

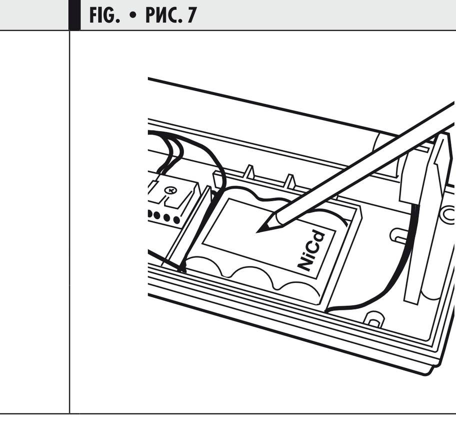

FIG. • РИС. 8

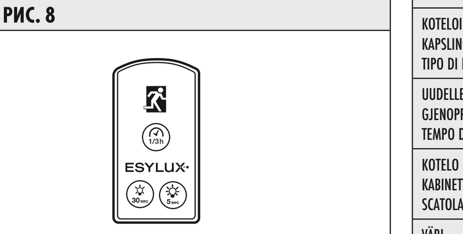

FIG. • РИС. 9

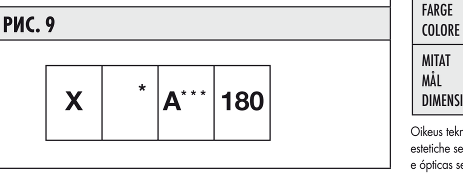

• TEKNISET TIEDOT • TEKNISKE DATA • DATI TECNICI • CARACTERÍSTICAS TÉCNICAS • DADOS TÉCNICOS • ТЕХНИЧЕСКИЕ ХАРАКТЕРИСТИКИ

HÄTÄVALON KESTO BRENNTID DURATA LAMPADA DI EMERGENZA	3 h 3 ч		DURACIÓN LUZ DE EMERGENCIA DURAÇÃO DA LUZ DE EMERGÊNCIA ДЛИТЕЛЬНОСТЬ АВАРИЙНОГО ОСВЕЩЕНИЯ
TUNNISTUSMATKA LESEAVSTAND LARGHEZZA TARGA	30 m 30 м		ALCANCE DE RECONOCIMIENTO ALCANCE DE RECONHECIMENTO ДАЛЬНОСТЬ РАСПОЗНАВАНИЯ
LAMPPU LYSKILDE LAMPADA	LLP 8 W/T5 / 60 % LLP 8 Вт, T5, 60 %		BOMBILLA MATERIAL FLUORESCENTE ОСВЕТИТЕЛЬНОЕ СРЕДСТВО
AKKU BATTERI BATTERIA	NiCD 3,6 V/1,8 Ah Никель-кадмиевый, 3,6 В, 1,8 А.ч		BATERIA BATERIA АККУМУЛЯТОР
VERKKOJÄNNITE NETTSPENNING ALIMENTAZIONE	230 V ~ 50 Hz 230 В ~, 50 Гц		TENSIÓN DE RED TENSÃO DE REDE НАПРЯЖЕНИЕ ЭЛЕКТРОСЕТИ
YMPÄRISTÖLÄMPÖTILA OMGIVELSESTEMPERATUR TEMPERATURA AMBIENTE	+ 5 °C - + 25 °C от +5 °C до +25 °C		TEMPERATURA AMBIENTE TEMPERATURA AMBIENTE ТЕМПЕРАТУРА ОКРУЖАЮЩЕЙ СРЕДЫ
KOTELOINTILUOKKA/SUOJAUSLUOKKA KAPSLINGSGRAD/KAPSLINGSKLASSE TIPO DI PROTEZIONE /CLASSE	IP 54/II		CATEGORÍA/INDICE DE PROTECCIÓN TIPO/CLASSE DE PROTECÇÃO СТЕПЕНЬ/КЛАСС ЗАЩИТЫ
UUDELLEENLATAUSAIKA GJENOPPLADINGSTID TEMPO DI RICARICA	20 h 20 ч		TIEMPO DE RECARGA TEMPO DE RECARREGAMENTO ПРОДОЛЖИТЕЛЬНОСТЬ ПОВТОРНОЙ ЗАРЯДКИ
KOTELO KABINETT SCATOLA	PC (Polycarbonat) PC (поликарбонат)		CARCASA CAIXA КОРПУС
VÄRI FARGE COLORE	valkoinen, lähes kuin RAL 9010 hvit, lik RAL 9010 bianco, simile al RAL 9010	blanco, similar a la RAL 9010 branco, semelhante a RAL 9010 белый, по цветовой гамме близок к RAL 9010	COLOR COR ЦВЕТ
MITAT MÅL DIMENSIONI CIRCA	Leveys 352 mm, Korkeus 191 mm, Syvyys 90 mm breedte 352 mm, hoogte 191 mm, dybde 90 mm larghezza 352 mm, altezza 191 mm, profondità 90 mm	ancho 352 mm, alto 191 mm, profundo 90 mm largura 352 mm, altura 191 mm, espessura 90 mm Ширина 352 мм, высота 191 мм, глубина 90 мм	DIMENSIONES APROX. DIMENSÕES APROX. ПРИБЛИЗИТЕЛЬНЫЕ ГАБАРИТЫ

Oikeus teknisiin ja optisiin muutoksiin ilman ennakkoilmoitusta pidätetään. Ajankohtaisia tietoja tuotteesta löytyy aina ESYLUX-kotisivulta • Med forbehold om retten til tekniske og utseendemessige endringer uten forvarsel. Aktuell informasjon om produktet finner du alltid på ESYLUX hjemmesiden • Con riserva di modifiche tecniche ed estetiche senza preavviso. Per ulteriori informazioni su questo prodotto, consultare il sito Internet ESYLUX • Reservado el derecho a realizar cambios técnicos y visuales sin previo aviso. Encontrará más información actualizada sobre este producto en la página web de ESYLUX • Reservamo-nos o direito de efectuar alterações técnicas e ópticas sem pré-aviso. Para informações actualizadas sobre o produto consulte a página na Internet ESYLUX • Технические характеристики и оформление могут быть изменены без предварительного уведомления. Актуальные сведения об этом продукте вы можете узнать, посетив домашнюю страницу ESYLUX.

FI • YKSIPARISTOISET HÄTÄVALOT SLA-CH -SARJA

Onnittelemme sinua tämän laadukkaan ESYLUX-tuotteen oston johdosta. Jotta moitteeton toiminta olisi taattua, lue tämä käyttöohje huolella ja säilytä se, jotta voit lukea sitä tulevaisuudessa tarvittaessa lisää.

1 • TURVAOHJEET

HUOMIO: 230 V:n verkossa tehtävien töiden suorittaminen on jätettävä ainoastaan valtuutettujen ammattihenkilöiden tehtäväksi maassa voimassa olevia asennusmääräyksiä/-normeja noudattaen. Ennen tuotteen asentamista on verkkojännite kytkettävä pois päältä.

Tuote on tarkoitettu ainoastaan asianmukaiseen käyttöön (käyttöohjeessa kuvatulla tavalla). Laitteeseen ei saa tehdä muutoksia, sitä ei saa muokata tai maalata, koska muutoin kaikki oikeudet takuuseen raukeavat. Laite on tarkastettava vaurioiden varalta välittömästi pakkauksesta purkamisen jälkeen. Jos vaurioita havaitaan, laitetta ei missään tapauksessa saa ottaa käyttöön.
Jos on oletettavissa, että laitteen vaaratonta käyttöä ei voida taata, laite on otettava välittömästi käytöstä ja varmistettava tahattoman käytön varalta.

2 • KUVAUS

Yksiparistoinen hätävalo valaisee tai merkitsee poistumistiet vähintään 1 h/3 h ajan (tyypistä riippuen) yleisen virransyötön katketessa kussakin virtapiirissä.

3 • TOIMITUSLAAJUUS

1 x Elektroniikalla varustettu hätävalo, sis. lampun, akun ja liittimen (tyypin mukaan)

1 x Opaalikupu valoaukkona tai kulloisenkin symbolikalvon kiinnitykseen

3 x symbolikalvo, oikealle, vasemmalle, alas, tunnistusmatka 30 m

4 • SAATAVAT LISÄVARUSTEET

Heilurikiinnitys	SLA/SLB-heilurisarja	tuotenro: EN10027048
Seinäuloke	SLA-seinäuloke	tuotenro: EN10017803
Seinäuloke	SLA-seinäasennusuloke	tuotenro: EN10017797
Kaukosäädin	Mobil-SLi	tuotenro: EN10017704
SLA-suojaverkko 220		tuotenro: EN10017858

5 • ASENNUS/LIITÄNTÄ

Sarja SLA-CH on tarkoitettu pintakattoasennukseen **(fig. 1)**.
Muita asennustapoja erillisillä lisävarusteilla:
- Heiluriasennus lisävarusteella SLA/SLB-heilurisarja **(fig. 2)**
- Seinäulokeasennus lisävarusteella SLA-seinäuloke **(fig. 3)**
- • Seinäasennus seinäasennusuloke-lisävarusteella **(fig. 5)**
- Sähköliitäntä, ks. **(fig. 4)**.
  - Kestokytkentä-versio: L´, L ja N **(fig. 4.1)**
  - Käyttövalmiuskytkentä-versio: L ja N

  L ja N ovat jatkuvasti liitettynä, jotta jatkuva akkulataus olisi taattua. Akku on liitettävä elektroniikkaan ennen käyttöönottoa pistokkeella.
- Symbolikalvon sijoittaminen **(fig. 6)**.
  Itseliimautuvat symbolikalvot voidaan sijoittaa helposti valaisimen suojukseen taustapuolen suojuksen irrottamisen jälkeen kostuttamalla liimauspinnat vedellä. Vedä kaapimen avulla vesi ja mahdollinen ilma pois keskeltä reunoihin päin.

OHJE: Asennuspäiväys on merkittävä akun tyyppikilpeen. Hätävalot toimitetaan akut tyhjinä ja niiden on oltava sähköverkkoon liitettynä vähintään 20 tuntia, jotta ne saavuttaisivat täyden toimintakuntonsa (fig. 7).

OHJE: Latauksen säilyttämistä varten on 230 V ~ 50 Hz:n virran oltava jatkuvasti kytkettynä.

OHJE: Sähköliitännän jälkeen on ryhmätarran 2. kenttään (fig. 9) kirjattava „Ø" valmiuskytkennälle tai „1" kestokytkennälle (EN 60598-2-22). Täydennä neljänteen kenttään vastaava hätävalon kestoaika. 60 1 tunnin versiolle hehkulampulla. 180 3 tunnin versiolle.

Sulje suojus asianmukaisesti lampun asennuksen jälkeen **(fig. 1)**.

6 • HÄTÄVALAISIMET TARKASTUSPAINIKKEELLA JA VIHREÄLLÄ LEDILLÄ

SLA FLPi-CH -laitteen toimintatarkastus voidaan suorittaa käsin laitteessa olevalla tarkastuspainikkeella tai mukavasti Mobil-SLi -kaukosäätimen avulla.

TARKASTUSPAINIKE	MOBIL-SLI -KAUKOSÄÄDIN	VIHREÄ LED	TILA
Normaalikäyttö		PÄÄLLÄ	Verkkokäyttö Akku, ei häiriötä
Paina	(5sec)	POIS	Hätäkäyttö
Normaalikäyttö		POIS	Häiriö

7 • HÄTÄVALAISIMET AUTOMAATTISELLA ITSETESTAUKSELLA (TYYPPILISÄKE SC)

SLA FLPi SC-CH:

Automaattisella itsetestauksella varustetuilla hätävaloilla elektroniikan, lampun ja latauksen/akun käyttövalmius tarkastetaan itsenäisesti. 20 h verkkojännitteen luomisen jälkeen suoritetaan automaattisesti toimintatesti (tarkastuskohteet: vaihtokytkentä ja lamppu, tarkastuksen kesto 30 s). Seuraavien 4 h jälkeen suoritetaan automaattisesti käyttökestotesti 1 h/3 h. Kun tarkastuspainiketta (tai Mobil-SLi-kaukosäätimen painiketta (1/3h)) painetaan 5 s ennen käyttökestotestin päättymistä, käyttökestotesti 1 h/3 h keskeytetään.

Ensimmäisen käyttökestotestin jälkeen, läpäistiinpä käyttökestotesti onnistuneesti tai ei, käynnistyy automaattisesti viikkosykli (vaihtokytkennän ja lampun toimintatesti) ja vuosisykli (käyttökestotesti 1 h/3 h).

TARKASTUSPAINIKE	MOBIL-SLI -KAUKOSÄÄDIN	VIHREÄ LED	TILA
ei paineta		PÄÄLLÄ	Akku OK, verkkokäyttö, ei häiriötä, lataus OK
paina n. 1 s	(5sec)	POIS	Lyhytaika, hätäkäyttö 5 s
paina n. 3 s	(30sec)	vilkkuu	Toimintatesti, hätäkäyttö 30 s
paina n. 5 s	(1/3h)	välähtää	Käyttökestotesti 1 h/3 h
uusi painallus n. 5 s	(1/3h) paina uudelleen		Käyttökestotestin keskeytys

Punaisen/vihreän LEDin tila, analyysi

YLEINEN SELITYS			TILA
vihreä LED	punainen LED		Verkkokäyttö/ ei häiriötä
●	○	POIS	Sähköverkon katkos/hätävalokäyttö
		palaa	Toimintatesti
		vilkkuu	Kestoaikatesti
		välähtää	Kestoaikatestiä ei läpäisty
			Lamppu/ vaihtokytkentä viallinen
			Akku/lataus viallinen

Tilanäyttö voidaan sammuttaa vasta virheen korjaamisen, verkkojännitteen uudelleenluomisen ja toimintatestin jälkeen.

8 • AKUN VAIHTAMINEN

OHJE: Noudata turvaohjeita.

Jos hätävalo palaa 1 tunnin mallissa alle 40 min tai 3 tunnin mallissa alle 120 min, akut on vaihdettava uusiin. Käytä ainoastaan valmistajan alkuperäisiä akkuja. Alkuperäinen akkusarja on varustettu virheellisen liitännän estävällä pistojärjestelmällä. Merkitse asennuspäiväys uuteen akkusarjaan **(fig. 7)**.

9 • HUOLTO

Lampun tarkastuksessa on noudatettava määräyksiä ja normeja. Standardien DIN VDE 0100-718, EN 50172 mukaisesti tarkastukset ovat lakisääteisiä. Huomioi lamppujen käyttöikä, erityisesti kestokytkennässä.

10 • ESYLUX-VALMISTAJATAKUU

ESYLUX-tuotteet on tarkastettu voimassa olevien määräysten mukaisesti ja valmistettu erittäin huolella. Takuun myöntäjä, ESYLUX Deutschland GmbH, Postfach 1840, D-22908 Ahrensburg (Saksalle) tai vastaava maassasi toimiva ESYLUX-jakelija (täydellinen luettelo löytyy osoitteesta www.esylux.com) antaa ESYLUX-laitteiden valmistus-/materiaalivirheille takuun kolmen vuoden ajaksi valmistuspäiväyksestä lukien. Tämä takuu on voimassa laitteen myyjää koskevista lakisääteisistä oikeuksistasi riippumatta. Takuu ei koske luonnollista kulumista, ympäristövaikutusten tai kuljetusvaurioiden aiheuttamia muutoksia/häiriöitä tai vaurioita, jotka ovat syntyneet käyttöohjeen, huolto-ohjeen noudattamatta jättämisestä ja/tai muusta kuin asianmukaisesta asennuksesta. Takuu ei koske mukana tulevia paristoja, lamppuja ja akkuja.
Takuu voidaan myöntää vain, kun muuttamaton laite lähetetään yhdessä laskun/kassakuitin kanssa riittävällä postimerkeillä varustettuna ja riittävästi pakattuna takuun myöntäjälle välittömästi puutteen havaitsemisen jälkeen. Kun takuuvaade on oikeutettu, takuun myöntäjä korjaa tai vaihtaa laitteen kohtuullisen ajan kuluessa oman valintansa mukaan. Takuu ei kata laajempia vaatimuksia, takuun myöntäjä ei erityisesti vastaa laitteen virheellisyydestä aiheutuneista vahingoista. Jos takuuvaade ei ole oikeutettu (esim. takuuaika on kulunut umpeen tai viat eivät kuulu takuun piiriin), takuun myöntäjä voi yrittää korjata laitteen puolestasi edullisesti laskua vastaan.

NO • ENKELTBATTERI-NØDBELYSNING I SLA-CH-SERIEN

Vi gratulerer deg med kjøpet av dette høykvalitative ESYLUX-produktet. For å forsikre deg om en problemfri drift bør du lese gjennom denne bruksanvisningen nøye og ta godt vare på den, slik at du kan ta den frem og lese den om igjen ved behov.

1 • SIKKERHETSANVISNINGER

ADVARSEL! Arbeid ved 230 V-nettspenning skal kun utføres av autorisert personell, og nasjonale forskrifter og normer for installasjoner skal følges. Nettspenningen skal koples fra for produktet monteres.

Produktet er kun konstruert for det tiltenkte bruksområdet (som beskrevet i bruksanvisningen). Endringer, modifikasjoner eller lakkeringer skal ikke utføres, da dette fører til at garantien bortfaller. Kontroller om detektoren er skadet når du pakker den ut. Detektoren skal ikke under noen omstendigheter tas i bruk hvis du oppdager en skade. Har du mistanke om at detektoren ikke kan brukes uten risiko, skal detektoren straks settes ut av drift og sikres mot utilsiktet bruk.

2 • BESKRIVELSE

Enkeltbatteri-nødbelysningen overtar merkingen og merkingen av rømningsveiene i minst én eller tre timer (typeavhengig) hvis den generelle strømforsyningen i de respektive strømkretsene svikter.

3 • SAMLET LEVERANSE

1 x nødbelysning med elektronikk inkludert lyskilde, batteri og festeklemme (typeavhengig)
1 x opalhette som lysstråling eller festing av de ulike piktogramfoliene

3 x piktgram-klebefolier, mot høyre, mot venstre, nedover, leseavstand 30 m

4 • ACCESSORI DISPONIBILI IN COMMERCIO

Pendelfeste	SLA/SLB Pendelsett	art. nr.: EN10027048
Veggarm	SLA Veggarm	art. nr.: EN10017803
Veggmontering	SLA Veggmonteringsvinkel	art. nr.: EN10017797
Fjernkontroll	Mobil-SLi	art. nr.: EN10017704
SLA Ballgitter 220		art. nr.: EN10017858

5 • INSTALLASJON/MONTERING/TILKOBLING

SLA-CH-serien er konstruert for utenpåliggende takmontering **(fig. 1)**.
Andre monteringsformer med separat tilbehør:
- Pendelmontering med tilbehøret SLA/SLB Pendelsett **(fig. 2)**
- Veggarmmontering med tilbehøret SLA Veggarm **(fig. 3)**
- Veggarmmontering med tilbehøret Veggmonteringsvinkel **(fig. 5)**
- Tilkobling til strømnettet iht. **(fig. 4)**.
  - Varianten konstantkobling: L´, L og N **(fig. 4.1)**
  - Varianten beredskapskobling: L og N

  L og N er permanent aktivert for å sikre permanent batterilading. Batteriet må kobles til ved å sette stikkontakten inn i elektronikken før oppstart.
- Plasser piktogramfolien **(fig. 6)**.
  De selvklebende piktogramfoliene plasseres på lysdekselet ved å trekke av papiret på baksiden og fukte limflatene med vann. Med en spatel strykes vann og ev. luft ut til kantene utgående fra midten.

MERK! Installasjonsdatoen skal merkes av på batteriets typeskilt. Nødbelysningen leveres med ladede batterier og må være tilkoblet strømnettet i minst 20 timer for de når full effekt (fig. 7).

MERK! Konstant tilførsel av 230 V AC 50 Hz er nødvendig for å opprettholde batterienes lading.

MERK! Når belysningen er koblet til strømforsyningen, skal „Ø" for beredskapskobling eller „1" for konstantkobling føres opp i det andre feltet på gruppeetiketten (fig. 9) (EN 60598-2-22). Det fjerde feltet suppleres med den tilsvarende brenntiden. 60 for 1-timers varianten med glodelampe. 180 for 3-timers varianten med glodelampe.

Når lysarmaturen er installert, skal dekselet lukkes korrekt **(fig. 1)**.

6 • NØDBELYSNING MED TESTKNAPP OG GRØNN LED

Funksjonskontroll av SLA FLPi-CH utføres manuelt ved hjelp av testknappen på enheten eller komfortabelt med fjernkontrollen Mobil-SLi.

TESTKNAPP	FJERNKONTROLL MOBIL-SLI	GRØNN LED	TILSTAND
Normaldrift		PÅ	Nettdrift, Batteri, ingen feil
Aktiver	(5sec)	AV	Nøddrift
Normaldrift		AV	Feil

7 • NØDBELYSNING MED AUTOMATISK SELVTEST (TYPETILLEGG SC)

For SLA FLPi SC-CH

På nødbelysning med automatisk selvtest testes bruksberedskapen til elektronikken, lyskilden og lading/batteri automatisk. 20 timer etter at nettspenningen er koblet til, utføres en funksjonstest automatisk (testobjekter: omkobling og lyskilde, testvarighet 30 sek). Etter enda fire timer utføres en driftsperiodetest 1 t/3 t automatisk. Hvis testknappen trykkes inn i 5 sek før driftsperiodetesten er over (eller tasten (1/3h) på Mobil-SLi-fjernkontrollen), avbrytes driftsperiodetesten 1 t/3 t.

Etter den første driftsperiodetesten, uansett om driftsperiodetesten bestås eller ikke, starter ukesyklusen (funksjonstest av bryter og lyskilde) og årssyklusen (driftsperiodetest 1 t/3 t) automatisk.

TESTKNAPP	FJERNKONTROLL MOBIL-SLI	GRØNN LED	TILSTAND
Trykkes ikke		PÅ	Batteri OK, nettdrift, ingen feil, lading OK
Trykk i ca. 1 sek	(5sec)	AV	Korttid, nøddrift 5 sek
Trykk i ca. 3 sek	(30sec)	blinker	Funksjonstest, nøddrift 30 sek
Trykk i ca. 5 sek	(1/3h)	blitser	Driftsperiodetest 1 t/3 t
Trykk en gang til, hold inne i ca. 5 sek	(1/3h) Trykk en gang til		Driftsperiodetesten avbrutt

Status, analyse av LED-ene rød/grønn:

GENERELL FORKLARING			STATUS
LED grønn	LED rød		Nettdrift/ingen feil
●	○	AV	Nettsvikt/nødlysdrift
		lyser	Funksjonstest
		blinker	Driftsperiodetest
		blitser	Driftsperiodetest ikke bestått
			Lyskilde/bryter defekt
			Batteri/lading defekt

Statusvisningen kan bare slettes når feilen er utbedret, nettspenningen er gjenopprettet og en funksjonstest er utført.

8 • SKIFTE UT BATTERIENE

MERK! Følg sikkerhetsanvisningene.

Når en brenntid på 40 min underskrides ved 1-timers versjonen, eller når en brenntid på 120 min underskrides ved 3-timers versjonen, skal batteriene skiftes ut. Bruk kun originale batterier fra produsenten. Det originale batterisettet er utstyrt med et polsikret pluggsystem. Merk av installasjonsdatoen på batterisettet **(fig. 7)**.

9 • VEDLIKEHOLD

Forskrifter og standarder skal følges under testingen av lysarmaturene. Tester er påbudt ved lov iht. DIN VDE 0100-718, EN 50172. Vær oppmerksom som lyskildenes holdbarhet, spesielt ved konstantkobling.

10 • ESYLUX PRODUKTGARANTI

ESYLUX-produktene er testet etter gjeldende forskrifter og produsert med største nøyaktighet. Garantigiver, ESYLUX Deutschland GmbH, Postfach 1840, D-22908 Ahrensburg (for Tyskland) og ESYLUX-distributøren i ditt hjemland (du finner en fullstendig oversikt på www.esylux.com) gir deg treårs garanti på produksjons-/materialfeil på ESYLUX-produkter fra og med produksjonsdato. Denne garantien gjelder uavhengig av dine rettigheter etter loven overfor forhandleren av produktet. Garantien omfatter ikke normal slitasje, forandringer/feil på grunn av påvirkninger fra omgivelsene eller transportskader, og heller ikke skader som har oppstått som følge av at bruksanvisningen eller vedlikeholdsanvisningen ikke har blitt fulgt, og/eller ukorrekt installasjon. Medfølgende batterier, lyskilder og oppladbare batterier omfattes ikke av garantien. Garantien gjelder kun i tilfeller der produktet sendes tilbake i opprinnelig tilstand, når mangelen er oppdaget. Regning/kvittering legges ved, samt en kort, skriftlig feilbeskrivelse. Produktet sendes med tilstrekkelig porto og innpakket til garantigiver. Innvilges krav overfor garantien, kommer garantigiver til å utbedre eller skifte ut produktet etter egen vurdering og innen rimelig tid. Garantien omfatter ikke mer omfattende krav, spesielt er garantigiver ikke ansvarlig for skader som skyldes produktets mangler. Dersom krav overfor garantien ikke innvilges (for eksempel når garantitiden er utløpt eller ved mangler som ikke dekkes av garantien), kan garantigiver forsøke å reparere produktet til en rimelig pris.

IT • BATTERIA SINGOLA - LUCE EMERGENZA SERIE SLA-CH

Congratulazioni per l'acquisto di questo prodotto di elevata qualità ESYLUX. Per garantire un corretto funzionamento, si prega di leggere attentamente le presenti istruzioni per l'uso e di conservarle per una eventuale consultazione successiva.

1 • INDICAZIONI DI SICUREZZA

ATTENZIONE: le operazioni su rete elettrica da 230 V devono essere eseguite solo da personale autorizzato nel rispetto delle disposizioni e delle norme di installazione locali. Prima dell'installazione del prodotto interrompere l'alimentazione.

Il prodotto è destinato solo a un utilizzo adeguato (come descritto nelle istruzioni per l'uso). Non è consentito eseguire variazioni, modifiche o verniciature; in caso contrario la garanzia verrà annullata. Dopo il disimballaggio verificare che il prodotto non sia danneggiato. In caso di danni, non utilizzare il dispositivo. Se si presume che il funzionamento sicuro del dispositivo non possa essere garantito, non utilizzare l'apparecchio e impedirne l'azionamento involontario.
Le batterie difettose o danneggiate devono essere immediatamente smaltite a norma di legge (mediante riciclaggio).

2 • DESCRIZIONE

In caso di mancanza di alimentazione generale nel circuito elettrico, la batteria singola-luce emergenza ripristina l'illuminazione e l'identificazione delle vie di emergenza per almeno 1 o 3 h (a seconda del tipo).

3 • AMBITO DELLA FORNITURA

1 x Luce emergenza dotata di scheda elettronica, lampada, batteria e connettore (a seconda del tipo)
1 x Coperchio opalino in plastica per la diffusione della luce e per l'inserimento dei segnali
3 x Fogli adesivi per segnali (destra, sinistra, basso), larghezza targa 30 m

4 • ACCESSORI DISPONIBILI IN COMMERCIO

Staffa a bandiera	Staffa a bandiera SLA/SLB	Nr. art. EN10027048
Braccio a parete	Braccio a parete SLA	Nr. art. EN10017803
Installazione a parete	Supporto per montaggio a parete SLA	Nr. art. EN10017797
Telecomando	Mobil-SLi	Nr. art. EN10017704
SLA griglia protettiva 220		Nr. art. EN10017858

5 • INSTALLAZIONE / MONTAGGIO / COLLEGAMENTO

La serie SLA - CH è adatta per il montaggio a soffitto **(fig. 1)**.
Altri tipi di montaggio disponibili con accessori separati:
- Installazione sospesa con l'accessorio staffa a bandiera SLA/SLB **(fig. 2)**
- Montaggio con braccio a parete con l'accessorio per montaggio a parete SLA **(fig. 3)**
- Montaggio a parete con accessorio supporto per montaggio a parete SLA **(fig. 5)**.
- Collegamento elettrico come indicato in **(fig. 4)**.
  - Comando continuo regolabile: L´, L e N **(fig 4.1)**
  - Comando di pronto per il funzionamento regolabile: L e N

  L e N sono presenti in modo permanente per garantire un caricamento continuo della batteria. Prima della messa in funzione, collegare la batteria alla scheda elettronica tramite il connettore.
- Inserimento del foglio del segnale **(fig. 6)**.
  I fogli autoadesivi dei segnali possono essere posizionati sul coperchio della lampada dopo aver rimosso la parte posteriore bagnando la superficie adesiva con acqua. L'acqua ed eventualmente l'aria vengono eliminate facendo passare una spatola scorrevole dal centro ai bordi.

OBS.: La data di installazione è annotata sulla targhetta di identificazione della batteria. Le luce emergenza vengono fornite con batterie scariche e devono essere collegate all'alimentazione per almeno 20 ore, per ottenere la completa funzionalità (fig. 7).

OBS.: Per mantenere la carica è necessaria la continua presenza di 230 V ~ 50 Hz.

OBS.: Após a conexão à rede eléctrica, introduza no 2° campo da etiqueta de grupo (fig. 9) um "Ø" para circuito de standby ou um "1" para circuito permanente (EN 60598-2-22).

Dopo l'installazione, chiudere regolarmente la lampada con il suo coperchio **(fig. 1)**.

6 • LUCE EMERGENZA CON TASTO DI PROVA E LED VERDE

La prova del funzionamento per lampade SLA FLPi - CH può essere effettuata manualmente con il tasto di prova presente sul dispositivo oppure comodamente tramite telecomando Mobil-SLi.

TASTO DI PROVA	TELECOMANDO Mobil-SLi	LED VERDE	CONDIZIONE
Funzionamento normale		acceso	Funzionamento di rete, carica OK, batteria OK
Premere	(5sec)	spento	Breve durata funzionamento di emergenza
Funzionamento normale		spento	Anomalia

7 • LUCE EMERGENZA CON AUTOTEST AUTOMATICO (TIPO AGGIUNTIVO SC)

Per SLA FLPi SC - CH

Nelle luce emergenza con autotest automatico viene controllata l'efficienza operativa della scheda elettronica, della lampada e della carica della batteria. 20 h dopo il collegamento all'alimentazione ha luogo automaticamente un test delle funzioni (oggetti della prova: commutazione e lampada, durata della prova 30 sec.).
Dopo altre 4 ore ha luogo automaticamente un test della durata di funzionamento, 1 h/3 h. Se prima del termine del test della durata di funzionamento si preme il tasto di prova per 5 sec, (oppure si preme il tasto (1/3h) del telecomando Mobil-SLi), la prova del funzionamento di emergenza o della durata di funzionamento viene interrotta rispettivamente per 1 h/3 h.

Dopo il primo test della durata di funzionamento, sia che sia stato superato o meno, il ciclo settimanale parte automaticamente (test delle funzioni di commutazione lampada) e il ciclo annuale (test della durata di funzionamento 1 h/3 h).

TASTO DI PROVA	TELECOMANDO Mobil-SLi	LED VERDE	CONDIZIONE
nessuna attivazione		acceso	Batteria OK, funzionamento di rete, nessuna anomalia, carica OK
premere per circa 1 sec.	(5sec)	spento	Breve durata, funzionamento di emergenza 5 sec.
premere per circa 3 sec.	(30sec)	lampeggia	Test delle funzioni, funzionamento di emergenza 30 sec.
premere per circa 5 sec.	(1/3h)	lampeggia	Test della durata di funzionamento 1 h/3 h
ulteriore pressione del tasto circa 5 sec.	(1/3h) ulteriore pressione del tasto		Interruzione test della durata di funzionamento

Stato, interpretazione dei LED rosso/verde

SPIEGAZIONE GENERALE			STATO
LED verde	LED rosso		Funzionamento di rete/nessuna anomalia
●	○	spento	Mancanza di alimentazione/Funzionamento lampada di emergenza
		si accende	Test delle funzioni
		lampeggia	Test della durata di funzionamento
		lampeggia	Test della durata di funzionamento non superato
			Lampada/Commutazione difettosa
			Batteria/carica difettosa

L'indicazione dello stato può essere cancellata solo dopo aver eliminato il problema, aver ripristinato l'alimentazione e avere eseguito un test delle funzioni.

8 • SOSTITUZIONE DELLA BATTERIA

SUGGERIMENTO: Attenersi alle indicazioni di sicurezza.

Se la durata della luce emergenza è inferiore a 40 min. nella versione da 1 ora o inferiore a 120 min. nella versione di 3 ore, è necessario sostituire la batteria. Utilizzare solo batterie originali raccomandate dal costruttore. Il gruppo batteria originale è dotato di un sistema di collegamento con polarità sicura. Annotare la data di installazione sul nuovo gruppo batteria **(fig. 7)**.

9 • MANUTENZIONE

Durante il controllo della lampada è necessario rispettare le disposizioni e le norme. Ai sensi delle DIN VDE 0100-718, EN 50172, i controlli sono prestabiliti a norma di legge. Fare attenzione alla durata utile delle lampade, in particolare in caso di comando continuo.

10 • GARANZIA DEL PRODUTTORE ESYLUX

I prodotti ESYLUX sono omologati secondo le norme vigenti e realizzati con la massima cura. Il garante, ESYLUX Deutschland GmbH, casella postale 1840, D-22908 Ahrensburg (per Germania), oppure il distributore ESYLUX locale (per un elenco completo dei distributori, consultare il sito Web www.esylux.com), stipula un contratto di garanzia della durata di tre anni a partire dalla data di acquisto contro difetti di produzione o di materiale dei dispositivi ESYLUX. La presente garanzia sussiste indipendentemente dai diritti legali del cliente nei confronti del rivenditore del dispositivo. La garanzia non copre l'usura normale, variazioni o disturbi causati da interferenze ambientali o danni di trasporto, nonché danni dovuti alla mancata osservanza delle istruzioni d'uso e manutenzione e/o a un'installazione non appropriata. Le batterie, le lampadine e le batterie ricaricabili fornite sono escluse dalla garanzia. La garanzia è valida solo nel caso in cui il dispositivo, non modificato, venga immediatamente spedito al produttore, correttamente affrancato e imballato, accompagnato dalla fattura o dallo scontrino fiscale e da una breve descrizione del difetto. In caso di richiesta giustificata di intervento in garanzia, il produttore dovrà provvedere alla riparazione o alla sostituzione del dispositivo nei tempi previsti. La copertura non prevede altri tipi di garanzia o estensione dei diritti; in particolare il produttore non potrà essere ritenuto responsabile di danni derivanti da imperfezioni del dispositivo. Qualora la richiesta di intervento in garanzia non fosse giustificata (ad esempio dopo decorrenza del periodo di validità della garanzia o per danni non coperti da quest'ultima), il produttore può provvedere alla riparazione del dispositivo a un prezzo conveniente con fatturazione a carico del cliente.

ES • LÁMPARAS DE EMERGENCIA DE UNA SOLA BATERÍA SERIE SLA-CH

Le felicitamos por la compra de este producto de alta calidad ESYLUX. A fin de garantizar un funcionamiento correcto, le rogamos lea con atención estas instrucciones de manejo y guárdelas en un lugar seguro para consultarlas en un futuro si es necesario.

1 • INDICACIONES DE SEGURIDAD

ATENCIÓN: Los trabajos en la red de 230 V solo pueden ser realizados por personal técnico autorizado de conformidad con las normas y los reglamentos de instalación específicos de cada país. Antes de montar el producto, desconecte la tensión de alimentación.

El producto ha sido diseñado para su utilización correcta (tal y como se describe en las instrucciones de manejo). No está permitido realizar cambios, modificaciones o aplicar barniz dado que podría perderse todo derecho a garantía. Nada más desembalar el equipo, compruebe si está dañado. Si ha sufrido algún daño, no ponga el equipo en servicio en ningún caso. Si usted cree que no puede asegurarse un funcionamiento sin riesgos del equipo, desconéctelo inmediatamente y asegúrelo contra un manejo involuntario.
Las baterías/pilas defectuosas o dañadas deben llevarse a un contenedor de reciclaje lo antes posible.

2 • DESCRIPCIÓN

La lámpara de emergencia de una sóla batería se encarga en caso de un fallo del suministro eléctrico en general del circuito correspondiente, de iluminar o bien señalizar los recorridos de socorro de evacuación durante un mínimo de 1 o bien 3 h (según el tipo).

3 • SUMINISTRO

1 x Lámpara de emergencia con sistema electrónico inclusive lámparas, acumulador y regletas de conexión (según tipo)
1 x Cubierta opalina como salida de luz o bien para alojar las láminas de pictogramas correspondientes
3 x De láminas adhesivas de pictograma (derecha, izquierda, abajo), alcance de reconocimiento 30 m

4 • ACCESORIO ADQUIRIBLE

Fijación de péndulo	SLA/SLB Fijación de péndulo	N° art.: EN10027048
Colocación mural	Colocación mural SLA	N° art.: EN10017803
Montaje mural	Escuadra para montaje mural SLA	N° art.: EN10017797
Mando a distancia	Mobil-SLi	N° art.: EN10017704
SLA cesta de protección 220		N° art.: EN10017858

5 • INSTALACIÓN / MONTAJE / CONEXIÓN

La serie SLA - CH ha sido diseñada para el montaje exterior en techo **(fig. 1)**.
Para otras clases de montaje se ha de realizar con accesorio aparte:
- Montaje en péndulo con accesorio fijación pendular SLA/SLB **(fig. 2)**
- Montaje de colocación mural con accesorio Colocación mural SLA **(fig. 3)**
- Montaje mural con accesorio escuadra para montaje mural SLA **(fig. 5)**
- Conexión eléctrica conforme **(fig. 4)**.
  - Variante conexión permanente: L´, L y N **(fig 4.1)**
  - Variante circuito de disponibilidad: L y N

  L y N están conectados de modo continuo para garantizar la carga permanente del acumulador.
  El acumulador se ha de conectar con la electrónica, previa puesta en servicio a través del conector.
- Emplazamiento de la lámina de pictograma **(fig. 6)**.
  Las láminas de pictograma autoadhesivas una vez eliminado el soporte dorsal, pueden colocarse sobre la cubierta de lámpara, después de humedecer la superficie adhesiva con agua. Con una rasqueta se extrae presionando desde el centro hacia los bordes el excedente en agua y en su caso el aire.

ADVERTENCIA: Anote la fecha de instalación sobre la placa de características del acumulador. Las lámparas de emergencia son suministradas con acumuladores descargados, estas deberán conectarse como mínimo durante 20 h a la red para alcanzar la plena capacidad de funcionamiento (fig. 7).

ADVERTENCIA: Para conservar la carga es necesario que le llegue continuamente la tensión de 230 V ~ 50 Hz.

ADVERTENCIA: Después de la conexión eléctrica, introduzca en el segundo campo de la etiqueta adhesiva de grupo (fig. 9) un "Ø" para modo de reserva o un "1" para modo permanente (EN 60598-2-22).

Después de la instalación se ha de cubrir la lámpara con su cubierta correctamente **(fig. 1)**.

6 • LÁMPARAS DE EMERGENCIA CON PULSADOR DE PRUEBA Y LED VERDE

La prueba de funcionamiento en la SLA FLPi - CH se puede realizar de modo manual mediante el pulsador de prueba en el aparato o bien más confortable mediante el mando a distancia Mobil-SLi vorgenommen werden.

PULSADOR DE PRUEBA	MANDO A DISTANCIA Mobil-SLi	LED VERDE	ESTADO
Servicio normal		on	Servicio de red, Carga OK, Acumulador OK
Accionar	(5sec)	off	Servicio de emergencia de corta duración
Servicio normal		off	Avería

7 • LÁMPARAS DE EMERGENCIA CON AUTOTEST AUTOMÁTICO (SUPLEMENTO DE TIPOS SC)

Con SLA FLPi SC - CH

En las lámparas de emergencia con autotest automático se comprueba autónomamente la disponibilidad de uso de la electrónica, la lámpara y la carga del acumulador. Después de 20 h de conexión a la tensión de red se realiza automáticamente una prueba de funcionamiento objetos sometidos a prueba: Conmutación y bombilla, duración de la prueba 30 s). Después de 4 h adicionales se realiza una prueba de duración de servicio 1 h/3 h. Si al final de la prueba de duración del servicio se acciona el pulsador de prueba durante bien 5 s, (o bien la tecla (1/3h) el mando a distancia Mobil-SLi), se interrumpe la prueba del servicio de emergencia de la prueba de duración de servicio 1 h/3 h

Después de la primera prueba de duración de funcionamiento, indistintamente si el resultado de la duración de servicio ha sido positivo o no, se inicia automáticamente el ciclo semanal (prueba de funcionamiento de conmutación y bombilla) y el ciclo anual (prueba de duración de servicio 1 h/3 h).

PULSADOR DE PRUEBA	MANDO A DISTANCIA Mobil-SLi	LED VERDE	ESTADO
sin accionamiento		on	Acumulador OK, servicio de red, sin fallo, carga OK
accionar 1 s apróx.	(5sec)	off	Corta duración, servicio emergencia 5 s.
accionar 3 s apróx.	(30sec)	parpadea	Prueba de funcionamiento, servicio emergencia 30 s.
accionar 5 s apróx.	(1/3h)	destellea	Prueba de duración de servicio 1 h/3 h
accionar de nuevo 5 s	accionar de nuevo (1/3h)		Cancelación de la prueba

Estado, evaluación de los LEDs rojo/verde

EXPLICACIÓN EN GENERAL			ESTADO
LED verde	LED rojo		Servicio de red/sin fallo
●	○	off	Fallo de corriente/servicio luz de emergencia
		iluminado	Prueba de funcionamiento
		parpadea	Prueba duración de funcionamiento
		destellea	No ha pasado la prueba de duración de funcionamiento
			Bombilla/conmutación defectuoso
			Acumulador/Carga defectuoso

La indicación de estado sólo se puede borrar después de solucionar el error, aplicación de nuevo de la tensión de red y tras una prueba de funcionamiento.

8 • CAMBIO DE ACUMULADOR

INDICACIÓN: Por favor tenga en cuenta las indicaciones de seguridad.

Con una caída de la duración de la luz de emergencia de 40 min. en el modelo de 1 hora o bien de 120 min en el modelo de 3 horas, es indicio de que ha de sustituir los acumuladores. Utilice sólo acumuladores originales del fabricante. El juego de acumuladores originales va dotado de un sistema de inserción seguro contra polarización inversa. Anote sobre el nuevo juego de acumuladores la fecha de instalación **(fig. 7)**.

9 • MANTENIMIENTO

Durante el control de la lámpara se han de tener en cuenta las prescripciones y normativas. Según la DIN VDE 0100-718, EN 50172 las pruebas son legalmente obligatorias. Tenga en cuenta la vida útil de las bombillas, en es especial cuando se traten de circuitos de encendido permanente.

10 • GARANTÍA DE FABRICANTE ESYLUX

Los productos ESYLUX han sido verificados conforme a la normativa vigente y fabricados con el máximo esmero. La empresa garante ESYLUX Deutschland GmbH, Postfach 1840, D-22908 Ahrensburg (para Alemania), o el correspondiente distribuidor de ESYLUX en su país (encontrará un resumen completo en la página web www.esylux.com), concede una garantía por fallos de fabricación o de material para los equipos ESYLUX por una duración de tres años desde la fecha de fabricación. Esta garantía se otorga con independencia de los derechos legales del comprador ante el vendedor del equipo. La prestación de garantía no incluye desgaste natural, alteración/avería debido a influencias medioambientales, daños durante el transporte, ni tampoco daños resultantes de la inobservancia del manual de instrucciones o las indicaciones para mantenimiento y/o de una instalación no reglamentaria. Las pilas, luces y acumuladores suministrados están excluidos de la garantía. Solamente se concederá la garantía si el equipo es enviado al garante sin efectuarle modificación alguna, debidamente embalado y franqueado con la factura/recibo de caja así como una breve descripción escrita del fallo. Si el derecho a garantía está justificado, el garante decidirá voluntariamente en un plazo razonable si desea reparar el equipo o enviar uno nuevo. La garantía no incluye derechos de mayor alcance, en especial el garante no se hará responsable de los daños derivados de la defectuosidad del equipo. Si el derecho a garantía no estuviera justificado (p.ej. plazo de garantía agotado, defectos no cubiertos por la garantía), el garante intentará reparar el equipo con el menor coste posible para usted.

PT • PROJECTORES DE EMERGÊNCIA DE BATERIA INDIVIDUAL DA SÉRIE SLA-CH

Parabéns pela aquisição deste produto de elevada qualidade da ESYLUX. Para assegurar um funcionamento correcto, leia atentamente as presentes instruções de utilização e conserva-as para uma futura consulta.

1 • INSTRUÇÕES DE SEGURANÇA

ATENÇÃO: Os trabalhos com corrente de 230 V apenas devem ser executados por pessoal técnico autorizado, observando as normas/disposições nacionais sobre instalações. Antes da montagem do produto deve-se cortar a tensão de rede.

O produto destina-se apenas a utilização adequada (descrita nas instruções de utilização). Não devem ser efectuadas alterações, modificações ou envernizamento, sob risco de perda dos direitos de garantia. A existência de danos deve ser verificada logo após a desembalagem do aparelho. Em caso da existência de danos, o aparelho não deve ser colocado em funcionamento. Caso haja indicação de que o aparelho não possa ser operado sem perigo, este deve ser imediatamente desactivado e protegido contra uma operação inadvertida.
As baterias e acumuladores defeituosos ou danificados devem ser imediatamente encaminhados para o ciclo de reciclagem.

2 • DESCRIÇÃO

No caso de falha de corrente eléctrica, a projectores de emergência de bateria individual assegura a iluminação ou indica as saídas de emergência durante, pelo menos, 1 h ou 3 h (conforme o tipo).

3 • MATERIAL FORNECIDO

1 x Projectores de emergência com sistema electrónico incluindo o material fluorescente, bateria e bornes de ligação (conforme o tipo)
1 x Tampa em opala como saída de luz ou para recepção dos respectivos pictogramas
3 x Pictogramas autocolantes, (direito, esquerdo, para baixo), alcance de reconhecimento 30 m

4 • ACESSÓRIOS DISPONÍVEIS

Pêndulo de fixação	Pêndulo de fixação SLA/SLB	N.° de artigo: EN10027048
Suporte para parede	Suporte para parede SLA	N.° de artigo: EN10017803
Montagem em parede	Cantoneira de montagem em parede SLA	N.° de artigo: EN10017797
Telecomando	Mobil-SLi	N.° de artigo: EN10017704
SLA cesto de protecção 220		N.° de artigo: EN10017858

5 • INSTALAÇÃO / MONTAGEM / LIGAÇÃO

A série SLA - CH foi concebida para a montagem saliente no tecto **(fig. 1)**.
Outros tipos de montagem com acessórios em separado:
- Montagem suspensa com acessório, pêndulo de fixação SLA/SLB **(fig. 2)**
- Montagem do suporte para parede com acessório, suporte para parede SLA **(fig. 3)**
- Montagem em parede com acessório cantoneira de montagem em parede SLA **(fig. 5)**
- Ligação eléctrica conforme **(fig. 4)**.
  - Variante de ligação contínua: L´, L e N **(fig. 4.1)**
  - Variante de ligação em espera: L e N

  L e N estão permanentemente ligadas, de forma a garantir o carregamento permanente da bateria.
  Antes de colocação em funcionamento, a bateria tem de ser ligada ao sistema electrónico através da ficha.
- Colocação da película com pictograma **(fig. 6)**.
  As películas com pictogramas autocolantes podem ser facilmente colocadas na cobetura da lâmpada após a remoção do lado traseiro, humedecendo as superfícies autocolantes com água. Um dispositivo deslizante remove a água e event. o ar do centro para os bordos.

OBS.: A data de instalação deve ser anotada na placa de características da bateria. As projectores de emergência são fornecidas com a bateria descarregada e têm de estar ligadas à rede durante, pelo menos, 20 h, até atingirem a capacidade de funcionamento total (fig. 7).

OBS.: Para o carregamento é necessária a existência constante de 230 V ~ 50 Hz.

OBS.: Após a conexão à rede eléctrica, introduza no 2° campo da etiqueta de grupo (fig. 9) um "Ø" para circuito de standby ou um "1" para circuito permanente (EN 60598-2-22).

Após a instalação fechar correctamente as lâmpadas com a cobertura **(fig. 1)**.

6 • PROJECTORES DE EMERGÊNCIA COM BOTÃO DE VERIFICAÇÃO E LED VERDE

A verificação do funcionamento em SLA FLPi, SLA GLi e SLA LEDi pode ser efectuada manualmente com o botão de verificação no aparelho ou, confortavelmente, com o telecomando Mobil-SLi

BOTÃO DE VERIFICAÇÃO	TELECOMANDO Mobil-SLi	LED VERDE	ESTADO
Modo normal		ligado	Modo em rede, carregamento OK, bateria OK
Accionamento	(5sec)	desligado	Modo de emergência breve
Modo normal		desligado	Avaria

7 • PROJECTORES DE EMERGÊNCIA COM AUTOTESTE AUTOMÁTICO (COMPLEMENTO AO TIPO SC)

Em SLA FLPi SC - CH

No caso de projectores de emergência com autoteste automático é verificada autonomamente a prontidão operacional do sistema electrónico, do material fluorescente e do carregamento da bateria. 20 h após a aplicação de tensão de rede efectua-se automaticamente um teste de função (objectos sujeitos a verificação: comutação e material fluorescente, duração de verificação 30 seg.). Após outras 4 h efectua-se automaticamente um teste ao período de funcionamento 1 h/3 h.
Se, antes do final do teste do período de funcionamento for activado o botão de verificação durante 5 seg., (ou a tecla (1/3h) do telecomando Mobil-SLi) é interrompida a verificação do modo de emergência durante 30 seg. ou o teste do período de funcionamento 1 h/3 h.

Após o primeiro teste ao período de funcionamento, mesmo se o teste de período de funcionamento for ou não bem sucedido, inicia-se automaticamente o ciclo semanal (teste de funcionamento da comutação e material fluorescente) e o ciclo anual (teste ao período de funcionamento 1 h/3 h).

BOTÃO DE VERIFICAÇÃO	TELECOMANDO Mobil-SLi	LED VERDE	ESTADO
sem accionamento		ligado	Bateria OK, modo de rede, sem avaria, carregamento OK
accionar aprox. 1 seg.	(5sec)	desligado	Breve modo de emergência 5 seg.
accionar aprox. 3 seg.	(30sec)	a piscar	Teste de funcionamento, modo de emergência 30 seg.
accionar aprox. 5 seg.	(1/3h)	flash	Teste ao período de funcionamento 1 h/3 h
accionamento repetido 5 seg.	accionamento repetido (1/3h)		Interrupção do teste ao período de funcionamento

Estado, avaliação dos LED vermelho/verde

EXPLICAÇÃO GERAL			ESTADO
LED verde	LED vermelho		Modo de rede/sem avaria
●	○	desligado	Falha de rede/modo de luz de emergência
		aceso	Teste de funcionamento
		a piscar	Teste do período de funcionamento
		flash	Teste do período de funcionamento mal sucedido
			Material fluorescente/comutação avariada
			Bateria/carregamento com erro

A indicação de estado só pode ser eliminada depois de resolvido o erro, nova aplicação de tensão de rede e de um teste ao funcionamento.

8 • SUBSTITUIÇÃO DA BATERIA

NOTA: Siga as indicações de segurança.

Se a duração da luz de emergência descer abaixo dos 40 min. na versão de 1 hora ou de 120 min. na versão de 3 horas, as baterias têm de ser substituídas. Utilize apenas baterias originais do fabricante. O conjunto da bateria original está equipado com um sistema de encaixe protegido contra inversão da polaridade. Anotar a data de instalação no novo conjunto de baterias **(fig. 7)**.

9 • MANUTENÇÃO

Na verificação das lâmpadas devem ser seguidas as seguintes prescrições e normas. De acordo com DIN VDE 0100-718, EN 50172 as verificações estão fixadas por lei. Preste atenção à vida útil do material fluorescente, especialmente na ligação contínua.

10 • GARANTIA DE FABRICANTE ESYLUX

Os produtos da ESYLUX são cuidadosamente fabricados e verificados de acordo com as prescrições em vigor. O garante, a ESYLUX Deutschland GmbH, Postfach 1840, D-22908 Ahrensburg (para a Alemanha) ou o respectivo distribuidor ESYLUX no seu país (pode ver uma sinopse completa em www.esylux.com) assume garantia relativamente a defeitos de fabrico ou de material dos aparelhos ESYLUX por um período de três anos a contar da data de fabrico. Esta garantia existe independentemente dos seus direitos legais perante o vendedor do aparelho. A garantia não abrange o desgaste natural, alterações/falhas devido às condições ambientais ou danos de transporte, bem como danos causados pela não observância das instruções de utilização ou de manutenção e/ou instalação desadequada. Baterias, lâmpadas e acumuladores incluídos no fornecimento não são abrangidos pela garantia. A garantia só pode ser concedida, se, após constatação do defeito, o aparelho não modificado for enviado de imediato ao garante, devidamente franqueado e embalado, juntamente com a factura/talão de compra bem como uma breve descrição do defeito. Se a reclamação for justificada, o garante procederá com a reparação ou substituição do aparelho dentro de um prazo adequado. A garantia não abrange outras reclamações, não sendo o garante particularmente responsável por danos resultantes de defeito do aparelho. Se a reclamação não for abrangida pela garantia (p.ex. expiração do prazo de garantia ou defeitos não cobertos pela garantia), o garante poderá tentar uma reparação do aparelho da forma mais económica, debitando neste caso os custos.

RU • АВАРИЙНЫЕ СВЕТИЛЬНИКИ СЕРИИ SLA-CH С ОДНИМ АККУМУЛЯТОРОМ

Поздравляем с приобретением высококачественного продукта ESYLUX. Для того чтобы обеспечить безупречную работу продукта, внимательно прочтите это руководство по эксплуатации и храните его, чтобы при необходимости перечитать его в дальнейшем.

1 • УКАЗАНИЯ ПО ТЕХНИКЕ БЕЗОПАСНОСТИ

ВНИМАНИЕ! Работы в сети 230 В должны осуществляться исключительно уполномоченным специалистом с учетом общепринятых местных предписаний и норм относительно установки. Перед монтажом продукта необходимо отключить сетевое напряжение.

Изделие предназначено только для надлежащего использования (в соответствии с содержащимся в инструкции описанием). Внесение изменений, модификация или нанесение лакокрасочного покрытия запрещены, так как это приведет к отклонению гарантийных претензий. Сразу после распаковки продукта проверьте его на наличие повреждений. При обнаружении повреждений ни в коем случае нельзя использовать прибор. Если вы можете предположить, что безопасная эксплуатация изделия не может быть обеспечена, его необходимо немедленно изъять из употребления, а также предотвратить возможность случайного использования.

2 • ОПИСАНИЕ

Аварийный светильник с одним аккумулятором обеспечивает освещение или обозначение путей эвакуации в течение 1 или 3 часов (в зависимости от типа) при отключении сети общего электроснабжения.

3 • КОМПЛЕКТ ПОСТАВКИ

1 x аварийный светильник с электронным управлением в комплекте с осветительными средствами, аккумулятором и контактным зажимом (в зависимости от типа)
1 x опаловый кожух с отверстием для выхода света или для размещения соответствующих пленок с пиктографическими обозначениями
3 x клеящиеся пленки с пиктографическими обозначениями (направо, налево, вниз), дальность распознавания 30 м

4 • ДОСТУПНЫЕ АКСЕССУАРЫ

Крепление для подвесного монтажа	SLA/SLB Крепление для подвесного монтажа	Арт. №: EN10027048
Настенный кронштейн	SLA Настенный кронштейн	Арт. №: EN10017803
Настенный монтаж	SLA Уголок для настенного монтажа	Арт. №: EN10017797
Пульт дистанционного управления	Mobil-SLi	Арт. №: EN10017704
SLA Защитная сетка 220	Арт. №: EN10017858	

5 • УСТАНОВКА/МОНТАЖ/ПОДКЛЮЧЕНИЕ

Серия SLA-CH предназначена для монтажа на поверхность потолка **(рис. 1)**. Другие виды монтажа доступны при использовании указанных ниже отдельных аксессуаров.
- Подвесной монтаж с помощью крепления SLA/SLB для подвесного монтажа, доступного в качестве аксессуара **(рис. 2)**
- Настенный монтаж на кронштейне с помощью специального кронштейна SLA, доступного в качестве аксессуара **(рис. 3)**
- Настенный монтаж с помощью крепления уголка для настенного монтажа, доступного в качестве аксессуара **(рис. 5)**
- Электрическое подключение осуществляется в соответствии с **(рис. 4)**.
  - Подключение светильника в режиме непрерывной работы: провода L´, L и N **(рис. 4,1)**
  - Подключение светильника в режиме готовности: провода L и N

  Провода L и N должны быть постоянно подключены, чтобы обеспечить непрерывную зарядку аккумулятора.
  Перед вводом светильника в эксплуатацию аккумулятор должен быть подключен к системе электроники с помощью разъемного соединения.
- Крепление пленки с пиктографическим обозначением **(рис. 6)**.
  Самоклеящиеся пленки с пиктографическими обозначениями легко крепятся. Для этого необходимо снять нижнюю основу, смочить клейкую поверхность водой и разместить пленку на крышке светильника. С помощью плоского предмета удалите остатки воды и пузырьки воздуха между пленкой и поверхностью, перемещаясь от центра к краям пленки.

ПРИМЕЧАНИЕ. На табличке с обозначением типа аккумулятора необходимо отметить дату установки. Аварийные светильники поставляются с разряженным аккумулятором. Для достижения полной функциональности их необходимо подключить к сети минимум на 20 часов (рис. 7).

ПРИМЕЧАНИЕ. Для поддержания заряда требуется непрерывное подключение к сети 230 В ~, 50 Гц.

ПРИМЕЧАНИЕ. После подключения к электросети в поле 2 на наклейке с обозначением группы (рис. 9) необходимо поставить отметку «Ø», если светильник подключается в режиме готовности, или «1», если светильник подключается в режиме непрерывного освещения (EN 60598-2-22).

После установки светильник необходимо должным образом закрыть крышкой **(рис. 1)**.

6 • АВАРИЙНЫЕ СВЕТИЛЬНИКИ С КОНТРОЛЬНОЙ КНОПКОЙ И ЗЕЛЕНЫМ СВЕТОДИОДНЫМ ИНДИКАТОРОМ

Проверку функционирования светильника SLA FLPi-CH можно осуществить вручную путем нажатия кнопки проверки на приборе или с помощью пульта дистанционного управления Mobil-SLi, что намного удобнее.

КОНТРОЛЬНАЯ КНОПКА	ПУЛЬТ ДИСТАНЦИОННОГО УПРАВЛЕНИЯ Mobil-SLi	ЗЕЛЕНЫЙ СВЕТОДИОДНЫЙ ИНДИКАТОР	СОСТОЯНИЕ
Нормальный режим эксплуатации		ВКЛ.	Сетевое питание Аккумулятор в порядке
Нажатие	(5sec)	ВЫКЛ.	Аварийный режим работы
Нормальный режим эксплуатации		ВЫКЛ.	Неисправность

7 • АВАРИЙНЫЕ СВЕТИЛЬНИКИ С АВТОМАТИЧЕСКОЙ САМОПРОВЕРКОЙ (ОБОЗНАЧЕНИЕ SC)

Для светильников SLA FLPi SC-CH

У аварийных светильников с автоматической самопроверкой предусмотрена самостоятельная проверка электроники, осветительного средства и заряда/аккумулятора. Проверка функционирования осуществляется автоматически через 20 часов после подключения сетевого питания (объекты проверки: включение/выключение и работа осветительных средств, продолжительность проверки 30 с).
Еще через 4 часа осуществляется автоматическая проверка продолжительности работы 1 ч/3 ч. Для того чтобы прервать проверку продолжительности работы 1 ч/3 ч до ее завершения, нажмите и удерживайте кнопку проверки в течение 5 секунд (либо нажмите на пульте дистанционного управления Mobil-SLi кнопку (1/3h)).

После первой проверки продолжительности работы (независимо от того, была ли она пройдена или нет) автоматически запускается еженедельный цикл проверки (проверка включения/выключения и осветительных средств), а также ежегодный цикл (проверка продолжительности работы 1 ч/3 ч).

КОНТРОЛЬНАЯ КНОПКА	ПУЛЬТ ДИСТАНЦИОННОГО УПРАВЛЕНИЯ Mobil-SLi	ЗЕЛЕНЫЙ СВЕТОДИОДНЫЙ ИНДИКАТОР	СОСТОЯНИЕ
без нажатия		ВКЛ.	Аккумулятор в порядке, сетевое питание подключено, сбоев нет Заряд в порядке
нажатие и удерживание в течение 1 с	(5sec)	ВЫКЛ.	Кратковременная проверка, аварийный режим работы, прибл. 5 с
нажатие и удерживание в течение 3 с	(30sec)	мигает	Проверка работы, аварийный режим в течение прибл. 30 с
нажатие и удерживание в течение 5 с	(1/3h)	вспыхивает	Проверка продолжительности работы 1 ч/3 ч
повторное нажатие около 5 с	повторное нажатие (1/3h)		Прерывание проверки продолжительности работы

Статус, оценка красного и зеленого индикаторов

ОБЩИЕ ПОЯСНЕНИЯ			СОСТОЯНИЕ
Зеленый индикатор	Красный индикатор		Сетевое питание включено, сбоев нет
●	○	ВЫКЛ.	Исчезновение напряжения в сети/аварийное освещение
		горит	Проверка работы
		мигает	Проверка продолжительности работы
		вспыхивает	Проверка продолжительности работы не пройдена
			Осветительное средство или переключатель повреждены
			Аккумулятор или заряд не в порядке

Отображение соответствующего статуса можно прекратить только после устранения ошибки, повторного подключения сетевого питания и осуществления проверки работы.

8 • ЗАМЕНА АККУМУЛЯТОРА

ПРИМЕЧАНИЕ. Следуйте инструкциям по технике безопасности.

Если аварийное освещение осуществляется дольше 40 минут (для светильников с продолжительностью освещения 1 час) или 120 минут (для светильников с продолжительностью освещения 3 часа), необходимо заменить аккумуляторы. Используйте только оригинальные аккумуляторы производителя. Оригинальный комплект аккумуляторов оснащен системой защиты от установки с неправильной полярностью. Отметьте на новом аккумуляторном комплекте дату установки **(рис. 7)**.

9 • ТЕХНИЧЕСКОЕ ОБСЛУЖИВАНИЕ

Во время контрольного осмотра светильника необходимо соблюдать соответствующие предписания и нормы. Согласно законодательству проверку необходимо осуществлять в соответствии со стандартами DIN VDE 0100-718, EN 50172. Соблюдайте продолжительность службы осветительных средств, особенно в режиме непрерывной работы.

10 • ГАРАНТИЯ ПРОИЗВОДИТЕЛЯ, КОМПАНИИ ESYLUX

Продукция компании ESYLUX проверена на соответствие действующим предписаниям и изготовлена с чрезвычайной тщательностью. Лицо, предоставляющее гарантию, компания ESYLUX Deutschland GmbH, Postfach 1840, D-22908 Ahrensburg, или соответствующий дистрибьютор компании ESYLUX в вашей стране (полный список предоставлен на сайте www.esylux.com) берет на себя гарантийные обязательства по устранению брака изделия или материала в приборах компании ESYLUX в течение трех лет с даты изготовления. Эти гарантийные обязательства действуют вне зависимости от ваших законных прав по отношению к продавцу прибора. Гарантийные обязательства не распространяются на случаи естественного износа, изменения конструкции или возникновения неисправностей под влиянием окружающей среды, на повреждения при транспортировке, а также на поломки, возникшие вследствие несоблюдения инструкции по эксплуатации, руководства по обслуживанию и/или в результате ненадлежащей установки прибора. Гарантийные обязательства не распространяются на батареи, осветительные средства и аккумуляторы, которые входят в комплект поставки. Гарантийные обязательства будут выполнены только в случае, если сразу же после выявления дефектов прибор, не подвергавшийся изменениям, надлежащим образом упакованный и с оплаченной пересылкой, будет выслан лицу, предоставляющему гарантию, вместе со счетом/чеком и кратким письменным описанием поломки. В случае обоснованности гарантийных претензий лицо, предоставляющее гарантию, по собственному усмотрению в разумные сроки производит ремонт либо замену прибора. Дальнейшие претензии не принимаются. В частности это касается ущерба, возникшего вследствие недоброкачественности прибора. Если гарантийные претензии не обоснованы (например, если они поданы после истечения гарантийного срока или если они касаются дефектов, не указанных в гарантийных претензиях) и ремонт прибора не требует больших затрат, предоставляющее гарантию лицо может попытаться отремонтировать прибор за ваш счет.

ESYLUX
ESYLUX GmbH
An der Strusbek 40, 22926 Ahrensburg/Germany
Internet: www.esylux.com
e-mail: info@esylux.com

CE